B.E.G. LUXOMAT®



PD9-M-DIM-FT

92910 EAN: 4007529929108

Minidetector de presencia para la regulación de la iluminación en función de la luz ambiental

Salida 1 – 10 V para el control de balastos analógicos regulables

Posibilidad de conmutación y regulación manual mediante pulsador

Datos del pedido

Designación	Color	Nº de artículo
PD9-M-DIM-FT		92910

Accesorios

Designación	Color	Nº de artículo
Adaptador BLE-IR	negro	93067
IR-PDim	-	92200
IR-PD-DIM-Mini	-	92098
Elemento supresor RC	blanco	10880
Mini-Elemento supresor RC		10882
Tapa IP65 para cabezal sensor PD9	transparente	92958
Anillo embellecedor PD9 Ø 36 mm	antracita	92235
Anillo embellecedor PD9 Ø 36 mm	blanco	92238
Anillo embellecedor PD9 Ø 36 mm	gris plata	92237
Anillo embellecedor PD9 Ø 45 mm	blanco	92327

Anillo embellecedor PD9 Ø 45 mm	gris plata	92346
Embellecedor cuadrado clipable PD9-FT	blanco puro	92993

Datos técnicos

Tensión de alimentacón:	110 – 240 V AC 50 / 60 Hz
Dimensiones:	Cabezal sensor: Ø 45 x 28 mm, Unidad de potencia: 165 x 24 x 24 mm
Consumo tipico:	aprox. 0.5 W
Área de detección:	horizontal 360° (Montaje en techo)
Alcance:	máx. Ø 10 m transversal máx. Ø 6 m frontal máx. Ø 4 m Actividad sedentaria
Área de cobertura (movimiento transversal):	78 m² / 2.5 m Altura de montaje
Altura de montaje min./m./recomendada:	2 m / 5 m / 2.5 m
Grado de protección / Clase:	IP20 / Clase II
Resistencia a impactos:	IK03
Temperatura ambiental:	-25 °C a +50 °C
Carcasa:	Policarbonato de alta calidad
Color de material:	blanco mate, similar RAL9010
Longitud del cable:	45 cm, apantallado
Canal 1 (control de iluminación)	
Potencia de conmutación:	2300 W, cos φ = 1 1150 VA, cos φ = 0.5 300 W LED Pico de arranque máx. Ip (20 ms) = 165 A Pico de arranque máx. Ip (200 µs) = 800 A
Tipo de contacto:	1x Contacto µ, contacto NA contacto previo de tungsteno
Salida DIM:	1-10 V DC, máx. 50 balastos electrónicos
Temporización de apagado:	1 min – 30 min
Nivel de luminosidad deseado:	10 – 2000 Lux
Medición de luz mixta (natural+artificial):	Medición de luz mixta (natural+artificial)

Información sobre el producto

Minidetector de presencia para la regulación de la iluminación en función de la luz ambiental

Salida 1 – 10 V para el control de balastos analógicos regulables

Canal adicional de conmutación para la función:
Cut-Off (apagado completo de los balastos para evitar consumo en reposo).

Posibilidad de conmutación y regulación manual mediante pulsador

Función luz de orientación

Versión modelo master

Posibilidad de ampliación del área de detección utilizando modelos Esclavos

Fácil programación vía mando a distancia (obligatorio)

Relé con contacto previo de tungsteno optimizado para cargas LED

La unidad de potencia se introduce en el falso techo a través del taladro efectuado para colocar el detector (34 mm diámetro)

Evita consumos en reposo de las instalaciones de iluminación según EnEV DIN V 18599-4

Anclaje rápido y sencillo en techos y luminarias gracias a sus muelles de resorte

Anillo embellecedor de 45 mm Ø y carátulas obturadoras incluidos de serie

Ejemplos de aplicaciones:
Duchas/Baños, Pasillos / Zonas de paso, Despachos

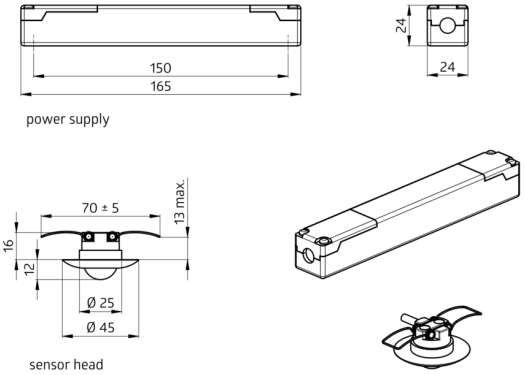
150
165
24
24
power supply
70 ± 5
13 max.
16
12
Ø 25
Ø 45
sensor head

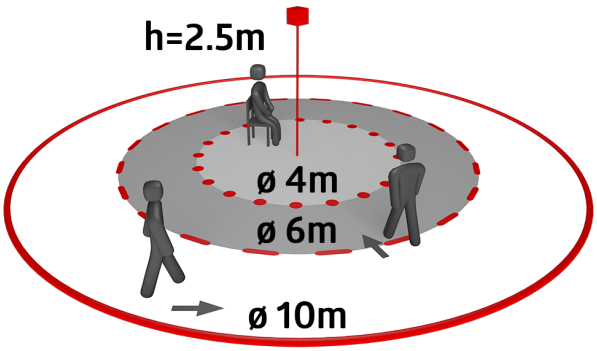
h=2.5m
ø 4m
ø 6m
ø 10m

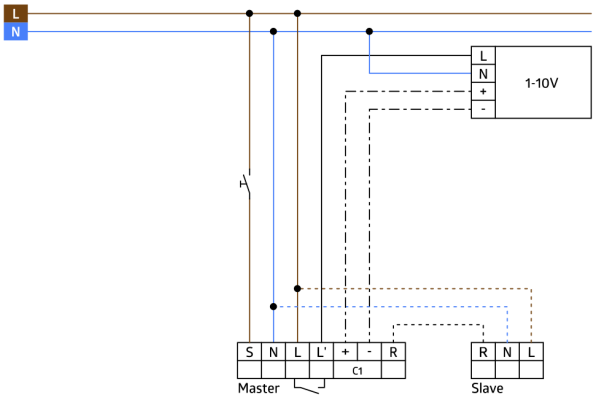
L
N
L
N
+
-
1-10V
S
N
L
L'
+
-
R
C1
Master
R
N
L
Slave

Accesorios



Adaptador BLE-IR
Nº de artículo: 93067

Dimensiones: 40 x 55 x 103 mm
Color de material: negro
Frecuencia: 2.4 GHz Banda ISM, GFSK
0.2 dBm + 5.3 dBi = 5.5 dBm



IR-PDim
Nº de artículo: 92200

Batería: 3.0 V Litio CR2032 (incluida)
Dimensiones: 80 x 60 x 8 mm
Color de material: -



IR-PD-DIM-Mini
Nº de artículo: 92098

Batería: 3.0 V Litio CR2032 (incluida)
Dimensiones: 57 x 35 x 7 mm
Color de material: -



Elemento supresor RC
Nº de artículo: 10880

Tensión de alimentacón: 230 V AC ±10%
Dimensiones: 38 x 12 x 26 mm
Grado de protección / Clase: IP20 / Clase II



Mini-Elemento supresor RC
Nº de artículo: 10882

Tensión de alimentacón: 230 V AC ±10%
Dimensiones: 50 x 23 x 8 mm
Grado de protección / Clase: IP20 / Clase II



Tapa IP65 para cabezal sensor PD9
Nº de artículo: 92958

Grado de protección / Clase: IP65
Carcasa: Resistente a los rayos UV
Color de material: transparente



Anillo embellecedor PD9 Ø 36 mm
Nº de artículo: 92235

Dimensiones: Ø 36 mm
Carcasa: Policarbonato de alta calidad
Color de material: antracita brillo

Anillo embellecedor PD9 Ø 36 mm
Nº de artículo: 92238

Dimensiones: Ø 36 mm
Carcasa: Policarbonato de alta calidad
Color de material: blanco brillo



Anillo embellecedor PD9 Ø 36 mm
Nº de artículo: 92237

Dimensiones: Ø 36 mm
Carcasa: Policarbonato de alta calidad
Color de material: gris plata brillo

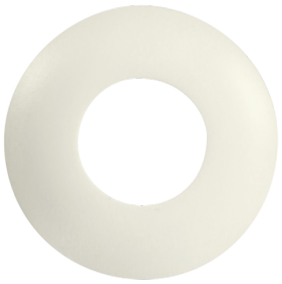

Anillo embellecedor PD9 Ø 45 mm
Nº de artículo: 92327

Dimensiones: Ø 45 mm
Color de material: blanco mate

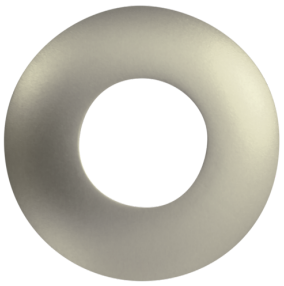

Anillo embellecedor PD9 Ø 45 mm
Nº de artículo: 92346

Dimensiones: Ø 45 mm
Color de material: gris plata mate



Embellecedor cuadrado clipable PD9-FT
Nº de artículo: 92993

Dimensiones: 45 x 45 x 2.6 mm
Carcasa: Policarbonato de alta calidad
Color de material: blanco puro mate, similar RAL9010