B.E.G. LUXOMAT®



PD9-1C-FT

92902 EAN: 4007529929023

Detector de movimiento PIR de 230 V con cobertura de 360° y un alcance de hasta 10 m de diámetro (78 m²)

Datos del pedido

Designación	Color	Nº de artículo
PD9-1C-FT	blanco	92902

Ámbitos de aplicación

- Aseos
- Salas técnicas/ de almacenaje
- Vestíbulos
- Pasillos / Zonas de paso
- Despachos

Accesorios

Designación	Color	Nº de artículo
Elemento supresor RC	blanco	10880
Mini-Elemento supresor RC		10882
Tapa IP65 para cabezal sensor PD9	transparente	92958
Anillo embellecedor PD9 Ø 36 mm	antracita	92235
Anillo embellecedor PD9 Ø 36 mm	blanco	92238
Anillo embellecedor PD9 Ø 36 mm	gris plata	92237
Anillo embellecedor PD9 Ø 45 mm	blanco	92327
Anillo embellecedor PD9 Ø 45 mm	gris plata	92346
Embellecedor cuadrado clipable PD9-FT	blanco puro	92993

Datos técnicos

Tensión de alimentacón:	110 – 240 V AC 50 / 60 Hz
Dimensiones:	Cabezal sensor: Ø 45 x 37 mm, Unidad de potencia: 165 x 24 x 24 mm
Consumo tipico:	aprox. 0.5 W
Área de detección:	horizontal 360° (Montaje en techo)
Alcance:	máx. Ø 10 m transversal máx. Ø 6 m frontal máx. Ø 4 m Actividad sedentaria
Área de cobertura (movimiento transversal):	78 m² / 2.5 m Altura de montaje
Altura de montaje min./m./recomendada:	2 m / 5 m / 2.5 m
Grado de protección / Clase:	IP20 / Clase II
Resistencia a impactos:	IK03
Temperatura ambiental:	-25 °C a +50 °C
Carcasa:	Policarbonato de alta calidad
Color de material:	blanco mate, similar RAL9010
Longitud del cable:	45 cm
Canal 1 (control de iluminación)	
Potencia de conmutación:	1000 W, cos φ = 1 500 VA, cos φ = 0.5 400 W LED
Tipo de contacto:	1x Contacto µ, contacto NA
Temporización de apagado:	30 s – 30 min, Impulso
Umbral de conmutacion:	10 – 2000 Lux

Información sobre el producto

Minidetector de movimiento

Un canal para conmutar la iluminación

Conmutación con paso por cero

Fácil configuración en el propio aparato

La unidad de potencia se introduce en el falso techo a través del taladro efectuado para colocar el detector (34 mm diámetro)

Anclaje rápido y sencillo en techos y luminarias gracias a sus muelles de resorte

Anillo embellecedor de 45 mm Ø y carátulas obturadoras incluidos de serie

Ejemplos de aplicaciones:
Aseos, Salas técnicas/ de almacenaje, Vestíbulos, Pasillos / Zonas de paso, Despachos

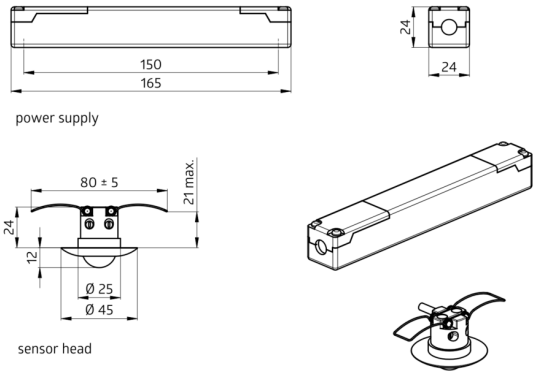
150
165
24
24
power supply
80 ± 5
21 max.
24
12
Ø 25
Ø 45
sensor head

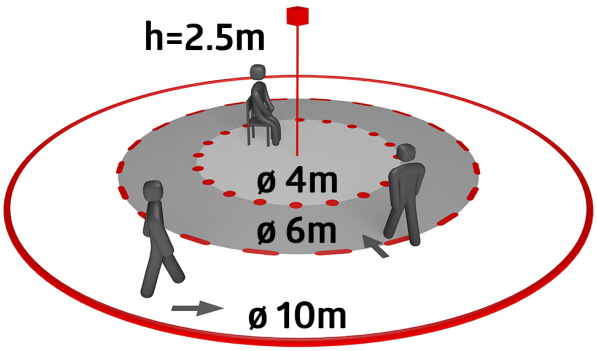
h=2.5m
ø 4m
ø 6m
ø 10m

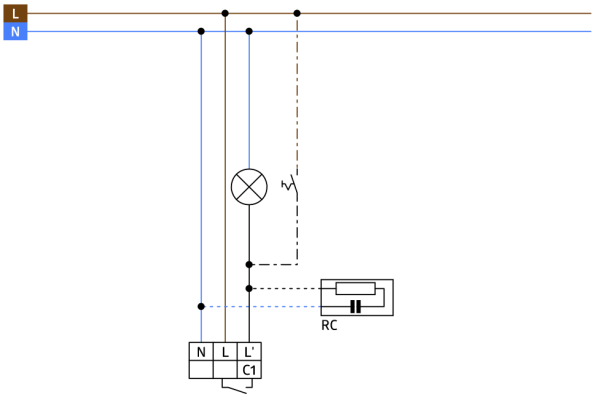
L
N
RC
N
L
L'
C1

Accesorios



Elemento supresor RC
Nº de artículo: 10880

Tensión de alimentacón: 230 V AC ±10%
Dimensiones: 38 x 12 x 26 mm
Grado de protección / Clase: IP20 / Clase II



Mini-Elemento supresor RC
Nº de artículo: 10882

Tensión de alimentacón: 230 V AC ±10%
Dimensiones: 50 x 23 x 8 mm
Grado de protección / Clase: IP20 / Clase II



Tapa IP65 para cabezal sensor PD9
Nº de artículo: 92958

Grado de protección / Clase: IP65
Carcasa: Resistente a los rayos UV
Color de material: transparente



Anillo embellecedor PD9 Ø 36 mm
Nº de artículo: 92235

Dimensiones: Ø 36 mm
Carcasa: Policarbonato de alta calidad
Color de material: antracita brillo

Anillo embellecedor PD9 Ø 36 mm
Nº de artículo: 92238

Dimensiones: Ø 36 mm
Carcasa: Policarbonato de alta calidad
Color de material: blanco brillo



Anillo embellecedor PD9 Ø 36 mm
Nº de artículo: 92237

Dimensiones: Ø 36 mm
Carcasa: Policarbonato de alta calidad
Color de material: gris plata brillo

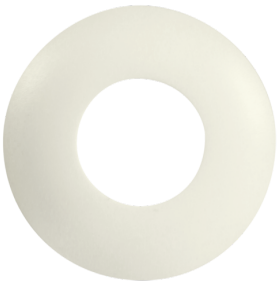

Anillo embellecedor PD9 Ø 45 mm
Nº de artículo: 92327

Dimensiones: Ø 45 mm
Color de material: blanco mate

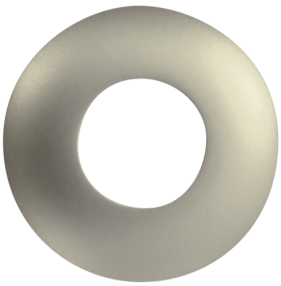

Anillo embellecedor PD9 Ø 45 mm
Nº de artículo: 92346

Dimensiones: Ø 45 mm
Color de material: gris plata mate



Embellecedor cuadrado clipable PD9-FT
Nº de artículo: 92993

Dimensiones: 45 x 45 x 2.6 mm
Carcasa: Policarbonato de alta calidad
Color de material: blanco puro mate, similar RAL9010