B.E.G. LUXOMAT®



PD4-S-GH-SU

92265 EAN: 4007529922659

Detector de presencia PIR esclavo con cobertura de 360° y campo de detección de hasta 30 x 19 m (440 m²) a una altura de montaje de 16 m, para almacenes de estanterías altas

Datos del pedido

Designación	Color	Nº de artículo
PD4-S-GH-SU	blanco	92265

Accesorios

Designación	Color	Nº de artículo
Zócalo para modelos SU IP65 PD4-SU IP54	blanco	92376
Rejilla de protección metálica BSK (Ø 200 x 90 mm)	blanco	92199
Carátulas obturadoras PD4	transparente	92313
Pendulum mounting set PD2/3/4 SU	blanco	93179
Pendulum mounting set PD2/3/4 SU	negro azabache	93193

Datos técnicos

Tensión de alimentacón:	110 – 240 V AC 50 / 60 Hz
Dimensiones:	Ø 101 x 76 mm
Consumo tipico:	aprox. 0.2 W
Área de detección:	horizontal 360° oval (Montaje en techo)
Alcance:	30 m x 19 m
Área de cobertura (movimiento transversal):	440 m² / 14 m Altura de montaje
Altura de montaje min./m./recomendada:	5 m / 16 m / 14 m
Grado de protección / Clase:	IP54 / Clase II
Resistencia a impactos:	IK04
Temperatura ambiental:	-25 °C a +50 °C
Carcasa:	Policarbonato de alta calidad
Color de material:	blanco mate, similar RAL9010
Intervalo entre impulsos:	2 o 9 s

Información sobre el producto

Modelo Esclavo especial para grandes alturas

Para la ampliación del área de detección de un modelo Master

En caso de detectar movimiento en la zona, el modelo Esclavo envía una señal al detector Master, que es el que conecta la iluminación en función del nivel de luz ambiental existente

Compatible con todos los detectores Master a 230V. Por favor consulte el modelo Master para ver las excepciones

Para más información
https://www.beg-luxomat.com/es/soluciones/ambitos-de-aplicacion/grandes-alturas/

Las flechas permiten orientar correctamente el detector

En caso de instalación en pasillos con estanterías de gran altura, los detectores deben ubicarse siempre en las entradas de los mismos, cubriendo con carátulas obturadoras la parte de la lente del detector que da hacia fuera del pasillo, con el fin de evitar el encendido de la iluminación cuando hay movimiento en pasillos transversales adyacentes.

Ejemplos de aplicaciones:
Almacén con estanterías elevadas

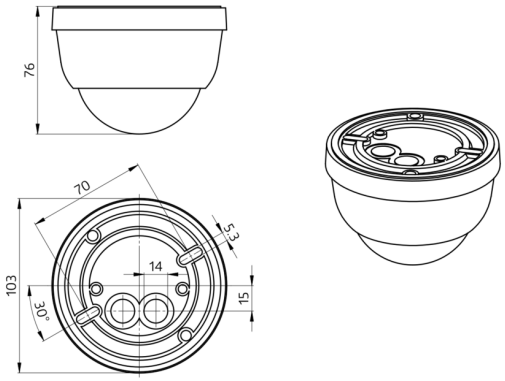
76
70
5.3
14
103
30°
15

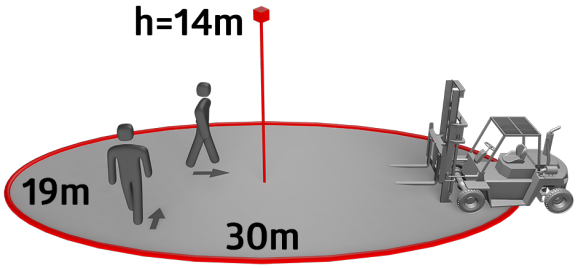
h=14m
19m
30m

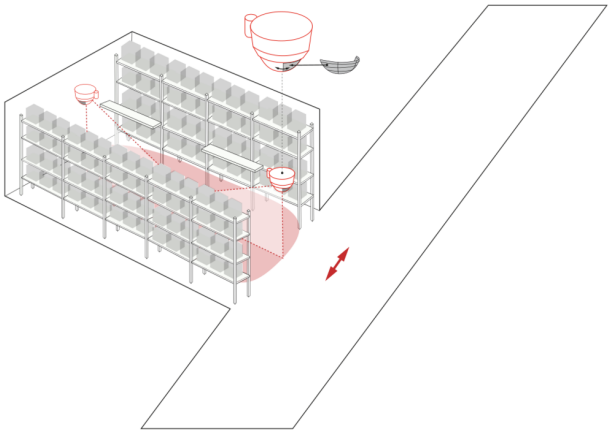

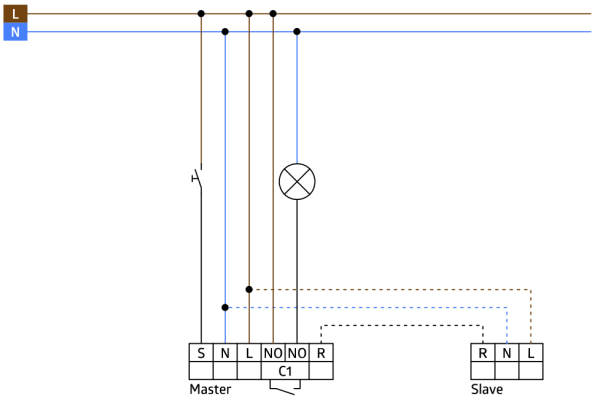
L
N
S
N
L
NO
NO
R
C1
Master
R
N
L
Slave

Accesorios



Zócalo para modelos SU IP65 PD4-SU IP54
Nº de artículo: 92376

Dimensiones: Ø 115 x 70 mm
Grado de protección / Clase: IP65
Resistencia a impactos: IK07

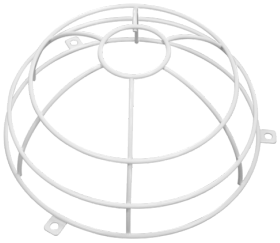

Rejilla de protección metálica BSK (Ø 200 x 90 mm)
Nº de artículo: 92199

Dimensiones: Ø 200 x 90 mm
Resistencia a impactos: IK09
Carcasa: rejilla de acero texturizado



Carátulas obturadoras PD4
Nº de artículo: 92313

Carcasa: Policarbonato de alta calidad
Color de material: transparente



Pendulum mounting set PD2/3/4 SU
Nº de artículo: 93179

Dimensiones: 1 : Ø 113 x 79 mm, 2 : Ø 113 x 34 mm
Carcasa: Policarbonato de alta calidad
Color de material: blanco, similar RAL9010



Pendulum mounting set PD2/3/4 SU
Nº de artículo: 93193

Dimensiones: 1 : Ø 113 x 79 mm, 2 : Ø 113 x 34 mm
Carcasa: Policarbonato de alta calidad
Color de material: negro azabache, similar RAL9005