B.E.G. LUXOMAT®



PD4-M-2C-EM

92255 EAN: 4007529922550

Detector de presencia PIR de 2 canales, 230 V, con cobertura de 360° y un alcance de hasta Ø24m (450 m²), controlable a distancia

Datos del pedido

Designación	Color	Nº de artículo
PD4-M-2C-EM	blanco	92255

Ámbitos de aplicación

- Oficinas diáfanas
- Salas de reuniones
- classrooms/seminar Rooms
- Vestíbulos
- Pasillos / Zonas de paso
- Polideportivos/Logísticos

Accesorios

Designación	Color	Nº de artículo
Elemento supresor RC	blanco	10880
Mini-Elemento supresor RC		10882
Adaptador BLE-IR	negro	93067
IR-PD-2C	-	92475
IR-PD-Mini	-	92159
Embellecedor cuadrado clipable PD4-FT	blanco puro	92992
Rejilla de protección metálica BSK (Ø 200 x 90 mm)	blanco	92199
Carátulas obturadoras PD4	transparente	92313

Datos técnicos

Tensión de alimentacón:	110 – 240 V AC 50 / 60 Hz
Dimensiones:	Ø 104 x 70 mm
Consumo tipico:	aprox. 0.5 W
Área de detección:	horizontal 360° (Montaje en techo)
Alcance:	máx. Ø 24 m transversal máx. Ø 8 m frontal máx. Ø 6.4 m Actividad sedentaria
Área de cobertura (movimiento transversal):	450 m² / 2.5 m Altura de montaje
Altura de montaje min./m./recomendada:	2 m / 10 m / 2.5 m
Grado de protección / Clase:	IP20 / Clase II
Resistencia a impactos:	IK04
Temperatura ambiental:	-25 °C a +50 °C
Carcasa:	Policarbonato de alta calidad
Color de material:	blanco mate, similar RAL9010
Canal 1 (control de iluminación)	
Potencia de conmutación:	2300 W, cos φ = 1 1150 VA, cos φ = 0.5 800 W LED Pico de arranque máx. Ip (20 ms) = 165 A Pico de arranque máx. Ip (200 µs) = 800 A
Tipo de contacto:	1x Contacto µ, contacto NA contacto previo de tungsteno
Temporización de apagado:	15 s – 30 min, Impulso
Umbral de conmutacion:	10 – 2000 Lux
Canal 2 (control HVAC, libre de potencial)	
Potencia de conmutación:	3 A (230 V), cos φ = 1
Tipo de contacto:	1x libre de potencial contacto NA
Temporización de apagado:	5 min – 120 min, Impulso alarma, Impulso
Medición de luz mixta (natural+artificial):	Medición de luz mixta (natural+artificial)

Información sobre el producto

Detector de presencia especial para grandes áreas

Un canal para conmutar la iluminación

Un canal adicional con contacto libre de potencial para control HVAC

Versión modelo master

Posibilidad de ampliación del área de detección utilizando modelos Esclavos

Posibilidad de conmutación manual mediante pulsador

Funciones adicionales programables mediante mando a distancia (opcional)

Impulso de alarma: conmutación automática al detectar tres movimientos dentro de un intervalo de 9 segundos

Valores por defecto preconfigurados: 10 min., 500 Lux (15 min. para el canal HVAC)

Conmutación con paso por cero

Ejemplos de aplicaciones:
Oficinas diáfanas, Salas de reuniones, classrooms/seminar Rooms, Vestíbulos, Pasillos / Zonas de paso, Polideportivos/Logísticos

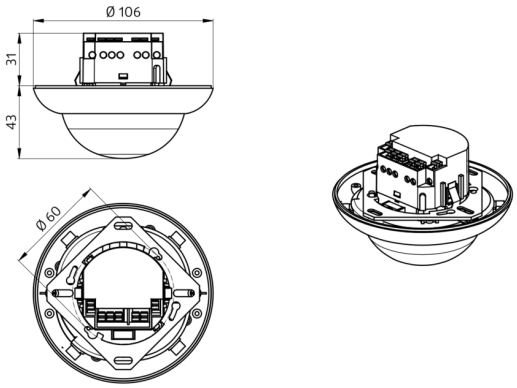
Ø 106
31
43
Ø 60

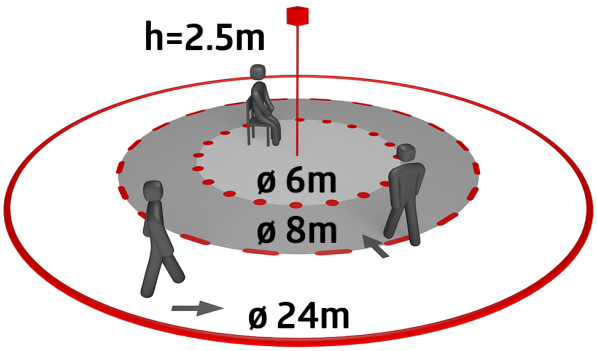
h=2.5m
ø 6m
ø 8m
ø 24m

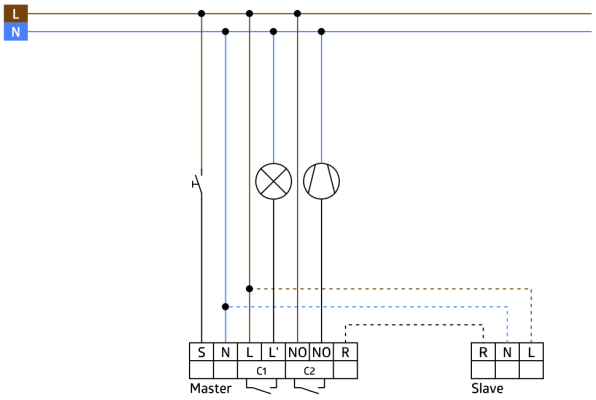
L
N
S
N
L
L'
NO
NO
R
C1
C2
Master
R
N
L
Slave

Accesorios



Elemento supresor RC
Nº de artículo: 10880

Tensión de alimentacón: 230 V AC ±10%
Dimensiones: 38 x 12 x 26 mm
Grado de protección / Clase: IP20 / Clase II



Mini-Elemento supresor RC
Nº de artículo: 10882

Tensión de alimentacón: 230 V AC ±10%
Dimensiones: 50 x 23 x 8 mm
Grado de protección / Clase: IP20 / Clase II



Adaptador BLE-IR
Nº de artículo: 93067

Dimensiones: 40 x 55 x 103 mm
Color de material: negro
Frecuencia: 2.4 GHz Banda ISM, GFSK 0.2 dBm + 5.3 dBi = 5.5 dBm

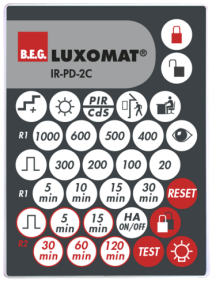

IR-PD-2C
Nº de artículo: 92475

Batería: 3.0 V Litio CR2032 (incluida)
Dimensiones: 80 x 60 x 8 mm
Color de material: -



IR-PD-Mini
Nº de artículo: 92159

Batería: 3.0 V Litio CR2032 (incluida)
Dimensiones: 57 x 35 x 7 mm
Color de material: -



Embellecedor cuadrado clipable PD4-FT
Nº de artículo: 92992

Dimensiones: 101 x 101 x 11.8 mm
Carcasa: Policarbonato de alta calidad
Color de material: blanco puro mate, similar RAL9010

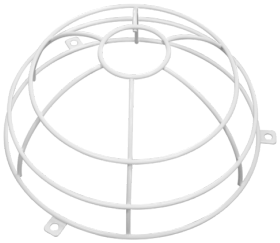

Rejilla de protección metálica BSK (Ø 200 x 90 mm)
Nº de artículo: 92199

Dimensiones: Ø 200 x 90 mm
Resistencia a impactos: IK09
Carcasa: rejilla de acero texturizado



Carátulas obturadoras PD4
Nº de artículo: 92313

Carcasa: Policarbonato de alta calidad
Color de material: transparente