B.E.G. LUXOMAT®



PD3N-1C-SU Micro

92219 EAN: 4007529922192

Detector de movimiento PIR de 230 V con cobertura de 360° y un alcance de hasta Ø10m (78 m²), con sensor acústico y control remoto

Datos del pedido

Designación	Color	Nº de artículo
PD3N-1C-SU Micro	blanco	92219

Ámbitos de aplicación

- Aseos
- Salas técnicas/ de almacenaje

Accesorios

Designación	Color	Nº de artículo
Elemento supresor RC	blanco	10880
Mini-Elemento supresor RC		10882
Adaptador BLE-IR	negro	93067
IR-PD3N	-	92105
IR-PD-Mini	-	92159
Rejilla de protección metálica BSK (Ø 200 x 90 mm)	blanco	92199
Carátulas obturadoras PD2N/PD3N		37367
Pendulum mounting set PD2/3/4 SU	blanco	93179
Pendulum mounting set PD2/3/4 SU	negro azabache	93193

Datos técnicos

Tensión de alimentacón:	110 – 240 V AC 50 / 60 Hz
Dimensiones:	Ø 106 x 53 mm
Consumo tipico:	aprox. 0.5 W
Área de detección:	horizontal 360° (Montaje en techo)
Alcance:	máx. Ø 10 m transversal máx. Ø 6 m frontal máx. Ø 4 m Actividad sedentaria
Área de cobertura (movimiento transversal):	78 m² / 2.5 m Altura de montaje
Altura de montaje min./m./recomendada:	2 m / 5 m / 2.5 m
Grado de protección / Clase:	IP44 / Clase II
Resistencia a impactos:	IK04
Temperatura ambiental:	-25 °C a +50 °C
Carcasa:	Policarbonato de alta calidad
Color de material:	blanco mate, similar RAL9010
Canal 1 (control de iluminación)	
Potencia de conmutación:	2300 W, cos φ = 1 1150 VA, cos φ = 0.5 800 W LED Pico de arranque máx. Ip (20 ms) = 165 A Pico de arranque máx. Ip (200 µs) = 800 A
Tipo de contacto:	1x Contacto µ, contacto NA contacto previo de tungsteno
Temporización de apagado:	30 s – 30 min, Impulso
Umbral de conmutacion:	10 – 2000 Lux

Información sobre el producto

Detector de movimiento de techo programable a distancia con sensor acústico integrado

Un canal para conmutar la iluminación

Conmutación con paso por cero

Sistema óptico de última generación que detecta hasta al más pequeño movimiento

Funciones adicionales programables mediante mando a distancia (opcional)

Ejemplos de aplicaciones:
Aseos, Salas técnicas/ de almacenaje

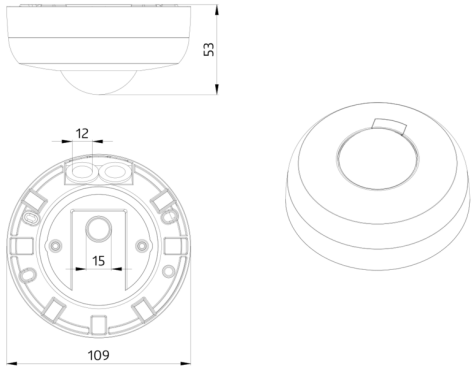
53
12
15
109

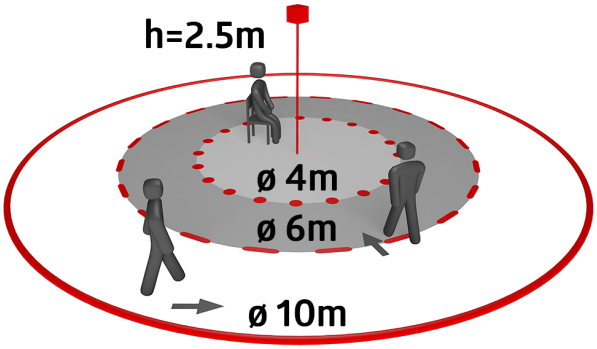
h=2.5m
ø 4m
ø 6m
ø 10m

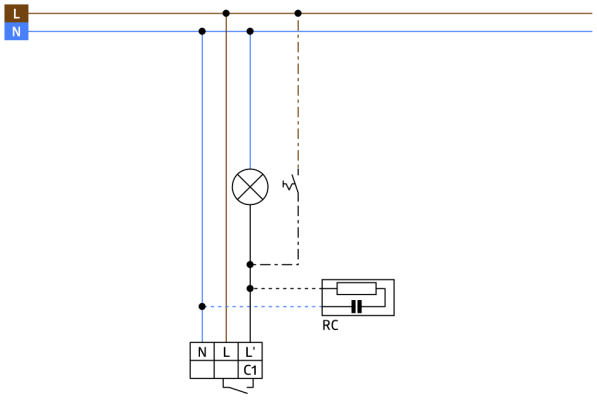
L
N
RC
N
L
L'
C1

Accesorios



Elemento supresor RC
Nº de artículo: 10880

Tensión de alimentacón: 230 V AC ±10%
Dimensiones: 38 x 12 x 26 mm
Grado de protección / Clase: IP20 / Clase II



Mini-Elemento supresor RC
Nº de artículo: 10882

Tensión de alimentacón: 230 V AC ±10%
Dimensiones: 50 x 23 x 8 mm
Grado de protección / Clase: IP20 / Clase II



Adaptador BLE-IR
Nº de artículo: 93067

Dimensiones: 40 x 55 x 103 mm
Color de material: negro
Frecuencia: 2.4 GHz Banda ISM, GFSK 0.2 dBm + 5.3 dBi = 5.5 dBm

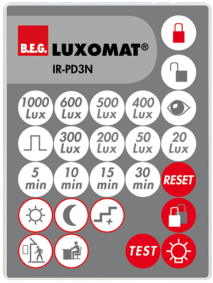

IR-PD3N
Nº de artículo: 92105

Batería: 3.0 V Litio CR2032 (incluida)
Dimensiones: 80 x 60 x 8 mm
Color de material: -



IR-PD-Mini
Nº de artículo: 92159

Batería: 3.0 V Litio CR2032 (incluida)
Dimensiones: 57 x 35 x 7 mm
Color de material: -

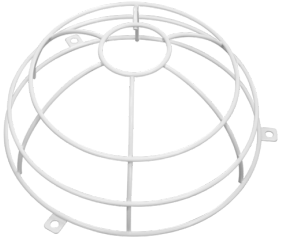

Rejilla de protección metálica BSK (Ø 200 x 90 mm)
Nº de artículo: 92199

Dimensiones: Ø 200 x 90 mm
Resistencia a impactos: IK09
Carcasa: rejilla de acero texturizado

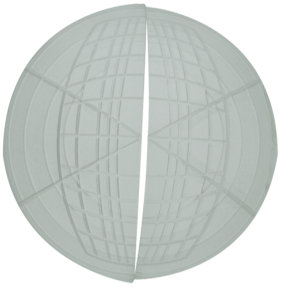

Carátulas obturadoras PD2N/PD3N
Nº de artículo: 37367

Carcasa: ABS



Pendulum mounting set PD2/3/4 SU
Nº de artículo: 93179

Dimensiones: 1 : Ø 113 x 79 mm, 2 : Ø 113 x 34 mm
Carcasa: Policarbonato de alta calidad
Color de material: blanco, similar RAL9010



Pendulum mounting set PD2/3/4 SU
Nº de artículo: 93193

Dimensiones: 1 : Ø 113 x 79 mm, 2 : Ø 113 x 34 mm
Carcasa: Policarbonato de alta calidad
Color de material: negro azabache, similar RAL9005