B.E.G. LUXOMAT® net



PD2N-RF-KNXs-DX-FT
Set 93580-93761-92199

Detector de presencia KNX RF PIR (Deluxe) con cobertura de 360° y un alcance de hasta 10 m de diámetro (78 m²), comunicación vía radio KNX RF

Datos del pedido

Designación	Color	Nº de artículo
PD2N-RF-KNXs-DX-FT	blanco	93580
Anillo embellecedor PD2N EM	antracita	93761
Rejilla de protección metálica BSK (Ø 200 x 90 mm)	blanco	92199

Datos técnicos

Tensión de alimentacón:	230 V AC ±10% 50 / 60 Hz
Dimensiones:	**Ø 200 x 90 mm (92199)**
Consumo tipico:	1 W
Área de detección:	horizontal 360° (Montaje en techo)
Alcance:	máx. Ø 10 m transversal máx. Ø 6 m frontal máx. Ø 4 m Actividad sedentaria
Área de cobertura (movimiento transversal):	78 m² / 2.5 m Altura de montaje
Altura de montaje min./m./recomendada:	2 m / 5 m / 2.5 m
Grado de protección / Clase:	IP20 / Clase II
Resistencia a impactos:	**IK09 (92199)**
Temperatura ambiental:	-25 °C a +55 °C
Rango de medición de temperatura:	-5 °C a +45 °C
Carcasa:	**Policarbonato de alta calidad + rejilla de acero texturizado (92199)**
Color de material:	**antracita mate, similar RAL7016 (93761)**
Sensores crepusculares:	2
Número de sensores PIR:	1
KNX RF 256:	Si
KNX Secure:	Si
Potencia de conmutación:	2300 W, cos φ = 1 1150 VA, cos φ = 0.5 300 W LED
Tipo de contacto:	Contacto µ, libre de potencial contacto NA
Luz de orientación:	5 – 100 % / OFF / 1 min – 255 min
Luz nocturna:	5 – 100 %
Nivel de luminosidad deseado:	5 – 2000 Lux
Frecuencia:	868.3 MHz (EU), RF1.R, 10 dBm
Alcance (aprox.):	máx. 150 m

Información sobre el producto

Set : PD2N-RF-KNXs-DX-FT + Anillo embellecedor PD2N EM antracita mate, similar RAL7016 + Rejilla de protección metálica BSK (Ø 200 x 90 mm) blanco

Detector de presencia KNX-RF

Comunicación vía radio KNX RF

Soporta KNX Secure

Control HCL/RGB

Configuración en ETS 5 y posteriores para la integración en sistemas KNX

Ajuste individual de la sensibilidad de los sensores de movimiento

Medición de luz mixta mediante sensor crepuscular interno, externo y remoto (opcional)

Modo semiautomático inteligente, modo de regulación independientemente de la presencia (crepuscular), Modo automático

1 salida iluminación (regulación o conmutación), 1 salida para esclavo, 3 salidas HVAC (independientes)

Regulación de hasta 3 grupos mediante Offset (posibilidad de interactuar externamente)

Corta estancia, adaptación automática de la temporización de apagado, función pasillo

Varias funciones de bloqueo

Soft-start

Dos módulos lógicos

Activación de escenas de iluminación

Indicadores de estado desactivables

Sonda de temperatura y micrófono

Modo Master-Esclavo para ampliación de la zona de cobertura

Amplias posibilidades de optimización para medición lumínica

Retorno de los valores lumínicos medidos al bus

Adaptación de la curva de regulación lumínica

Controlable bidireccionalmente utilizando el adaptador IR y la App B.E.G. para smartphones

Código PIN

Programable a distancia mediante mando a distancia opcional

Mando a distancia de 5 teclas libremente programables (Accesorio)

Modo de programación (dirección física) activable por mando a distancia

Modo HVAC (0=Automático, 1=Confort, 2=Espera, 3= Económico, 4= Antihielo / protección radiador)

Interacción manual posible vía pulsador KNX externo

Control de las funciones (señal de vida, reporte cíclico)

Simulación de presencia

Apagado forzado

Función Central-Off inteligente

Aviso de apagado

Función de rodaje para fluorescentes, ajustable entre 1 y 100 horas

Comportamiento tras retorno del voltaje de alimentación configurable libremente

Pausa de seguridad de intervalo variable tras apagado de las luminarias

Opcionalmente contacto libre de potencial para conmutación

Función repetidor activable

Ideal para renovaciones y modernizaciones

Debido a la frecuencia de radio de 868 MHz, el aparato sólo está autorizado para funcionar en Europa

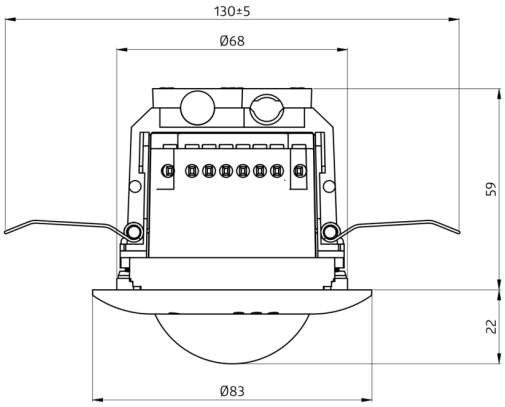
130±5
Ø68
59
22
Ø83

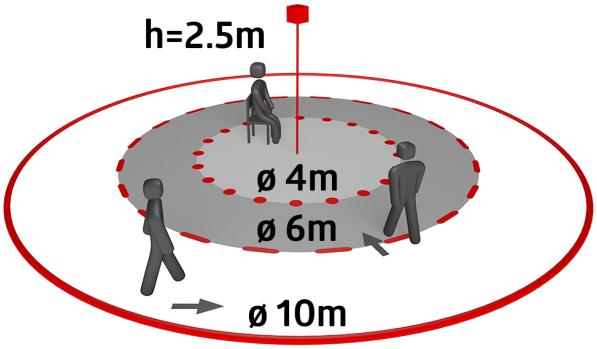
h=2.5m
ø 4m
ø 6m
ø 10m

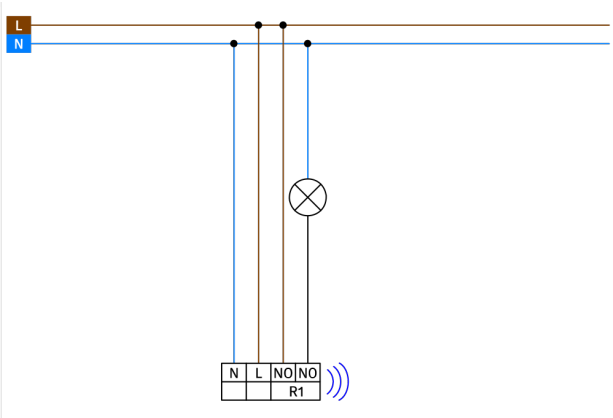
L
N
N
L
NO
NO
R1

Elementos fijos

Para recibir el paquete conforme a las especificaciones técnicas, pida los artículos indicados.



PD2N-RF-KNXs-DX-FT
Nº de artículo: 93580

Tensión de alimentacón: 230 V AC ±10% 50 / 60 Hz
Dimensiones: Ø 83 x 81 mm
Consumo tipico: 1 W

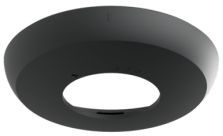

Anillo embellecedor PD2N EM
Nº de artículo: 93761

Dimensiones: Ø 106 x 20 mm
Resistencia a impactos: IK05
Carcasa: Policarbonato de alta calidad

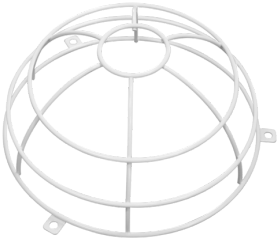

Rejilla de protección metálica BSK (Ø 200 x 90 mm)
Nº de artículo: 92199

Dimensiones: Ø 200 x 90 mm
Resistencia a impactos: IK09
Carcasa: rejilla de acero texturizado