B.E.G. LUXOMAT®



LC-Click-N 200

91012 EAN: 4007529910120

Detector de movimiento PIR para exteriores de 230 V con un ángulo de detección de 200° y un alcance de hasta 12 m (250 m²), con protección contra el paso por debajo

Datos del pedido

Designación	Color	Nº de artículo
LC-Click-N 200	marrón	91012

Ámbitos de aplicación

- Zonas exteriores (entradas/accesos)
- Parkings
- Garajes subterráneos

Accesorios

Designación	Color	Nº de artículo
Elemento supresor RC	blanco	10880
Mini-Elemento supresor RC		10882
Rejilla de protección metálica BSK (Ø 164 x 143 mm)	blanco	92467
Soporte para poste - protección contra la intemperie	Acero inoxidable	93220
Soporte de pared - protección contra la intemperie	blanco	93222
Soporte de pared - protección contra la intemperie	antracita	93221
Carátulas obturadoras LC-Click-N		32699

Datos técnicos

Tensión de alimentacón:	110 – 240 V AC 50 / 60 Hz
Dimensiones:	103 x 78 x 84 mm
Consumo tipico:	aprox. 0.4 W
Área de detección:	horizontal 200° (Montaje en pared)
Alcance:	máx. 12 m transversal máx. 4 m frontal máx. 2 m Lente vertical inferior
Área de cobertura (movimiento transversal):	250 m² / 2.5 m Altura de montaje
Altura de montaje min./m./recomendada:	2 m / 3 m / 2.5 m
Grado de protección / Clase:	IP54 / Clase II
Resistencia a impactos:	IK04
Temperatura ambiental:	-25 °C a +50 °C
Carcasa:	Policarbonato de alta calidad
Color de material:	marrón mate, similar RAL8014
Canal 1 (control de iluminación)	
Potencia de conmutación:	1000 W, cos φ = 1 500 VA, cos φ = 0.5 400 W LED
Tipo de contacto:	1x Contacto µ, contacto NA
Temporización de apagado:	4 s – 20 min
Umbral de conmutacion:	2 – 500 Lux

Información sobre el producto

Detector de movimiento con ángulo de detección de 200° y lente vertical inferior adicional de 180°

Cabezal esférico orientable

Es posible acotar el área de detección utilizando las carátulas obturadoras suministradas

Conmutación con paso por cero

Montaje del zócalo con una sola mano

Entrada de cable posible desde la parte superior, desde abajo y desde atrás

Permite su montaje en cajas de mecanismos estándar

Ejemplos de aplicaciones:
Zonas exteriores (entradas/accesos), Parkings, Garajes subterráneos

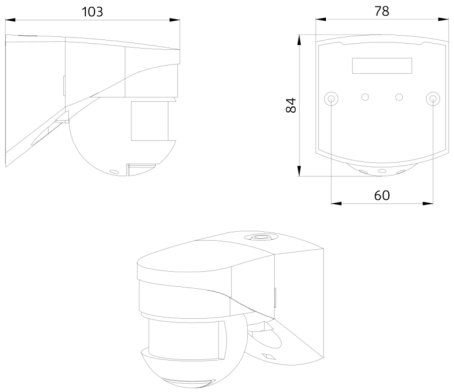
103
78
84
60

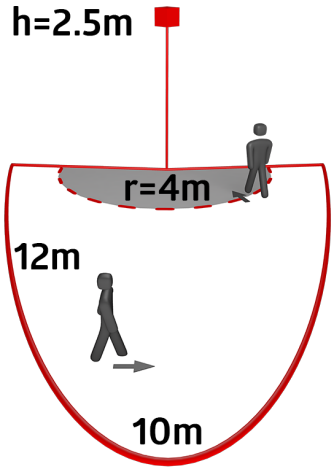
h=2.5m
r=4m
12m
10m

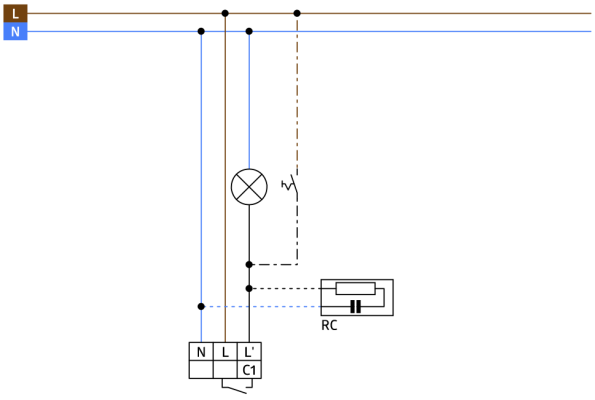
L
N
RC
N
L
L'
C1

Accesorios



Elemento supresor RC
Nº de artículo: 10880

Tensión de alimentacón: 230 V AC ±10%
Dimensiones: 38 x 12 x 26 mm
Grado de protección / Clase: IP20 / Clase II



Mini-Elemento supresor RC
Nº de artículo: 10882

Tensión de alimentacón: 230 V AC ±10%
Dimensiones: 50 x 23 x 8 mm
Grado de protección / Clase: IP20 / Clase II



Rejilla de protección metálica BSK (Ø 164 x 143 mm)
Nº de artículo: 92467

Dimensiones: Ø 164 x 143 mm
Resistencia a impactos: IK09
Carcasa: rejilla de acero texturizado

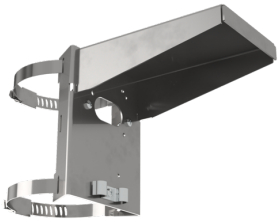

Soporte para poste - protección contra la intemperie
Nº de artículo: 93220

Dimensiones: 188 x 98 x 134 mm
Carcasa: Acero inoxidable
Color de material: Acero inoxidable



Soporte de pared - protección contra la intemperie
Nº de artículo: 93222

Dimensiones: 188 x 98 x 134 mm
Color de material: blanco



Soporte de pared - protección contra la intemperie
Nº de artículo: 93221

Dimensiones: 188 x 98 x 134 mm
Color de material: antracita





Carátulas obturadoras LC-Click-N
Nº de artículo: 32699

Carcasa: Policarbonato de alta calidad
Color de material: transparente