B.E.G. LUXOMAT® net



DA64-230/KNX REG

93302 EAN: 4007529933020

La pasarela conecta el bus KNX con el bus DALI, específicamente concebido para control de iluminación

Cada pasarela permite conmutar y regular hasta 64 balastos en 16 grupos

Módulo de escenas para el control individual de balastos electrónicos

Datos del pedido

Designación	Color	Nº de artículo
DA64-230/KNX REG	-	93302

Datos técnicos

Tensión de alimentacón:	230 V AC -15/+10% 50 / 60 Hz
Dimensiones:	90 x 72 x 64 mm (4 módulos)
Consumo de corriente:	5.5 mA (KNX, típico)
Tensión de salida:	16 V DC (DALI, típico)
Consumo tipico:	0.9 – 6 W
Grado de protección / Clase:	IP20 / Clase II
Temperatura ambiental:	-5 °C a +45 °C
Carcasa:	PA66
Color de material:	-
KNX TP 256:	Si
Corriente nominal:	160 mA
Corriente nominal máxima:	210 mA

Información sobre el producto

La pasarela conecta el bus KNX con el bus DALI, específicamente concebido para control de iluminación

Cada pasarela permite conmutar y regular hasta 64 balastos en 16 grupos

Módulo de escenas para el control individual de balastos electrónicos

Soporta RGB y TW (DT8)

Soporta multisensores DALI-LINK de B.E.G.

Puesta en marcha vía DCA

Comando broadcast vía botones de función integrados

Soporta luminarias de emergencia DALI

Compatible con la mayoría de drivers DALI y balastos DALI

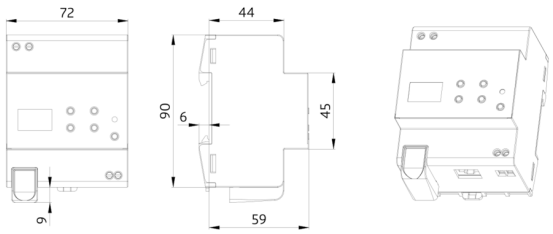
72
44
90
6
45
59
9

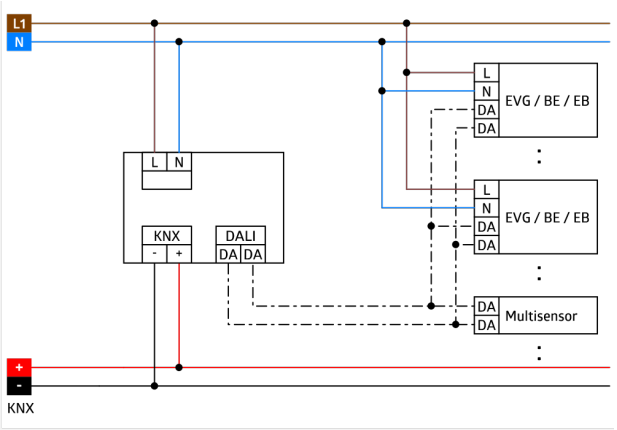
L1
N
L
N
DA
DA
EVG / BE / EB
L N
KNX
- +
DALI
DA DA
L
N
DA
DA
EVG / BE / EB
DA
DA
Multisensor
+
-
KNX