B.E.G. LUXOMAT®



CdS-T-SU

92367 EAN: 4007529923670

Interruptor crepuscular de 230 V para montaje en superficie con temporizador integrado y periodo de ahorro energético programable

Datos del pedido

Designación	Color	Nº de artículo
CdS-T-SU	blanco	92367

Accesorios

Designación	Color	Nº de artículo
Adaptador BLE-IR	negro	93067
IR-CdS-T	-	92368

Datos técnicos

Tensión de alimentacón:	110 – 240 V AC 50 / 60 Hz
Dimensiones:	69 x 63 x 55 mm
Consumo tipico:	< 0.5 W
Grado de protección / Clase:	IP54 / Clase II
Temperatura ambiental:	-25 °C a +50 °C
Carcasa:	Policarbonato de alta calidad
Color de material:	blanco mate, similar RAL9010
Canal 1 (control de iluminación)	
Potencia de conmutación:	2300 W, cos φ = 1 1150 VA, cos φ = 0.5 Pico de arranque máx. Ip (20 ms) = 165 A Pico de arranque máx. Ip (200 µs) = 800 A
Tipo de contacto:	1x contacto NA contacto previo de tungsteno
Umbral de conmutacion:	2 – 300 Lux

Información sobre el producto

Interruptor crepuscular programable a distancia con programador horario integrado

Intervalo de ahorro energético programable por botones en el programador horario integrado

Registra el nivel de luminosidad ambiental actual presionando, simplemente, una tecla

Mando a distancia incluido de serie

Relé con contacto previo de tungsteno optimizado para cargas LED

Ejemplos de aplicaciones:
ideal para zonas de acceso, escaleras, pasillos, y allí donde se desea disponer de luz permanente

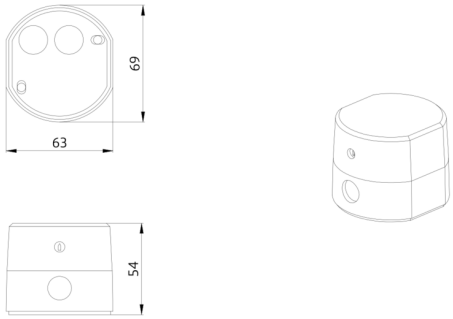
69
63
54

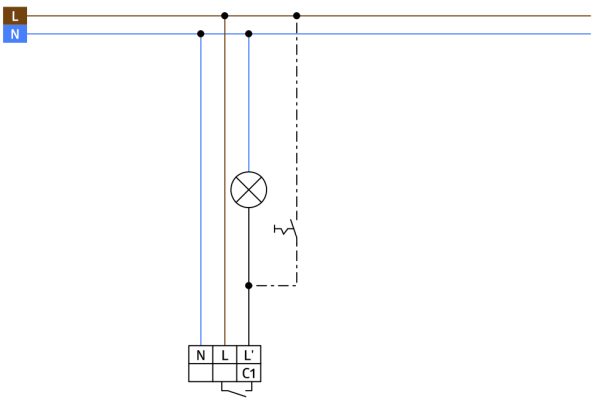
L
N
N
L
L'
C1

Accesorios



Adaptador BLE-IR
Nº de artículo: 93067

Dimensiones: 40 x 55 x 103 mm
Color de material: negro
Frecuencia: 2.4 GHz Banda ISM, GFSK 0.2 dBm + 5.3 dBi = 5.5 dBm

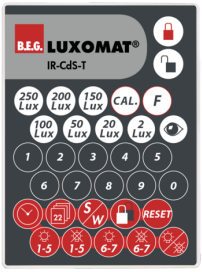

IR-CdS-T
Nº de artículo: 92368

Batería: 3.0 V Litio CR2032 (incluida)
Dimensiones: 80 x 60 x 8 mm
Color de material: -