B.E.G. LUXOMAT®



BL4-FT

93288 EAN: 4007529932887

Detector de movimiento PIR de 230 V con cobertura de 360° y un alcance de hasta Ø19m (280 m²), controlable a distancia

Datos del pedido

Designación	Color	Nº de artículo
BL4-FT	blanco	93288

Ámbitos de aplicación

- Vestíbulos
- Pasillos / Zonas de paso
- Aseos
- Salas técnicas/ de almacenaje
- Despachos
- Oficinas diáfanas
- Salas de reuniones

Accesorios

Designación	Color	Nº de artículo
Elemento supresor RC	blanco	10880
Mini-Elemento supresor RC		10882
Adaptador BLE-IR	negro	93067
IR-BL	-	93055
Rejilla de protección metálica BSK (Ø 200 x 90 mm)	blanco	92199
Set de montaje BL4-SU	blanco	93183
Set de montaje BL4-EM	blanco	93194

Datos técnicos

Tensión de alimentacón:	110 – 240 V AC 50 / 60 Hz
Dimensiones:	Ø 104.5 x 84 mm
Consumo tipico:	aprox. 0.3 W
Área de detección:	horizontal 360° (Montaje en techo)
Alcance:	máx. Ø 19 m transversal máx. Ø 6.4 m frontal máx. Ø 5 m Actividad sedentaria
Área de cobertura (movimiento transversal):	280 m² / 2.5 m Altura de montaje
Altura de montaje min./m./recomendada:	2 m / 5 m / 2.5 m
Grado de protección / Clase:	IP20 / Clase II
Resistencia a impactos:	IK04
Temperatura ambiental:	-25 °C a +50 °C
Carcasa:	Policarbonato de alta calidad
Color de material:	blanco mate, similar RAL9010
Conexionado y cables:	0.5 – 2.5 mm² para cables unifilares de
Canal 1 (control de iluminación)	
Potencia de conmutación:	1000 W, cos φ = 1 500 VA, cos φ = 0.5 400 W LED
Tipo de contacto:	1x Contacto µ, contacto NA
Temporización de apagado:	15 s – 60 min
Umbral de conmutacion:	10 – 2000 Lux

Información sobre el producto

Detector de movimiento para techos de interior con área de detección de 360°

Para montaje en falso techo

Un canal para conmutar la iluminación

Posibilidad de conmutación manual mediante pulsador

Fácil programación vía mando a distancia (obligatorio)

Funciones básicas para aplicaciones eficientes

Valores por defecto preconfigurados para una puesta en marcha inmediata

Accesorio para montaje en superficie o en caja de mecanismos disponible opcionalmente

Valores de fábrica: Sensibilidad alta, Temporización de apagado 10 min., Valor crepuscular de conmutación 500 Lux

Relé de alto rendimiento diseñado para 100 000 ciclos de conmutación con carga elevada; con carga reducida, son posibles varios millones de ciclos de conmutación

Ejemplos de aplicaciones:
Vestíbulos, Pasillos / Zonas de paso, Aseos, Salas técnicas/ de almacenaje, Despachos, Oficinas diáfanas, Salas de reuniones

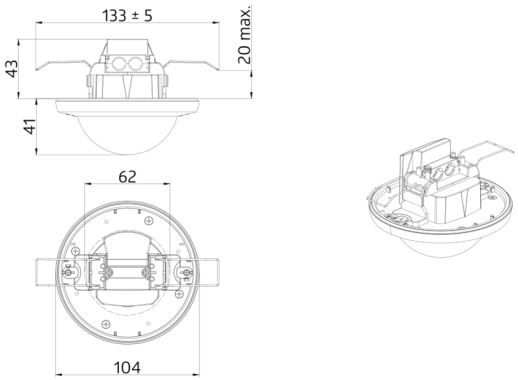
133 ± 5
20 max.
43
41
62
104

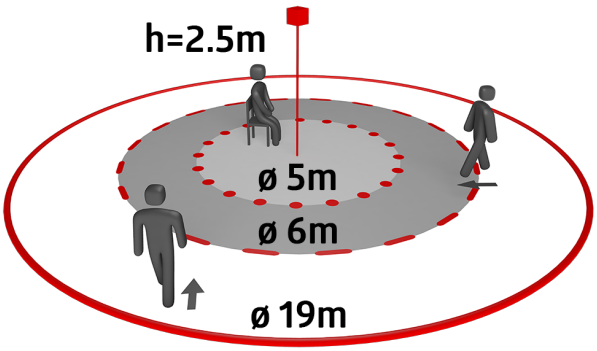
h=2.5m
ø 5m
ø 6m
ø 19m

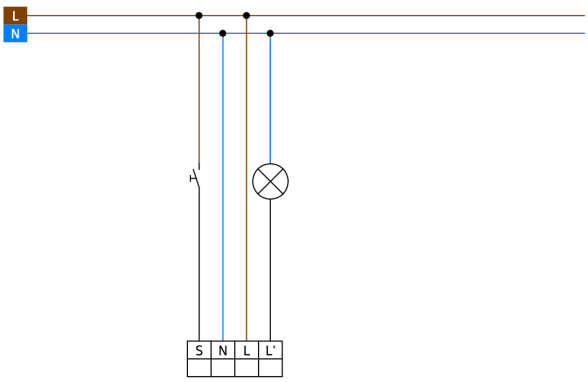
L
N
S
N
L
L'

Accesorios



Elemento supresor RC
Nº de artículo: 10880

Tensión de alimentacón: 230 V AC ±10%
Dimensiones: 38 x 12 x 26 mm
Grado de protección / Clase: IP20 / Clase II



Mini-Elemento supresor RC
Nº de artículo: 10882

Tensión de alimentacón: 230 V AC ±10%
Dimensiones: 50 x 23 x 8 mm
Grado de protección / Clase: IP20 / Clase II



Adaptador BLE-IR
Nº de artículo: 93067

Dimensiones: 40 x 55 x 103 mm
Color de material: negro
Frecuencia: 2.4 GHz Banda ISM, GFSK 0.2 dBm + 5.3 dBi = 5.5 dBm

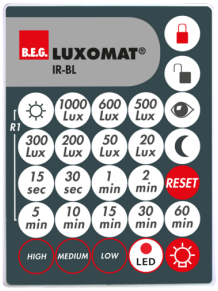

IR-BL
Nº de artículo: 93055

Batería: 3.0 V Litio CR2032 (incluida)
Dimensiones: 80 x 60 x 8 mm
Carcasa: Policarbonato de alta calidad

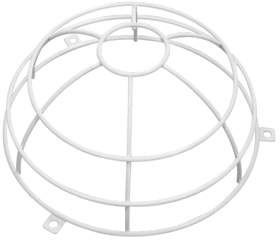

Rejilla de protección metálica BSK (Ø 200 x 90 mm)
Nº de artículo: 92199

Dimensiones: Ø 200 x 90 mm
Resistencia a impactos: IK09
Carcasa: rejilla de acero texturizado



Set de montaje BL4-SU
Nº de artículo: 93183

Dimensiones: Ø 109 x 34 mm
Resistencia a impactos: IK06
Color de material: blanco

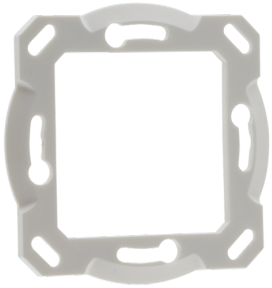

Set de montaje BL4-EM
Nº de artículo: 93194

Dimensiones: Ø 77 x 4.2 mm
Color de material: blanco