B.E.G. LUXOMAT®




# PD4-M-DAA4G-DE Set 92591-92199

DALI PIR-Präsenzmelder mit integriertem DALI-Applikations-Controller, 360° Erfassung und bis zu Ø24m Reichweite (450 m²), Multimaster, mit Schaltrelais

## Bestelldaten

| Bezeichnung | Farbe | Art.No |
|---|---|---|
| PD4-M-DAA4G-DE | weiß | 92591 |
| Ballschutzkorb BSK (Ø 200 x 90 mm) | weiß | 92199 |

## Anwendungsbereiche

- Konferenzräume
- Klassenräume/Seminarräume

## Technische Daten

| | |
|---|---|
| Spannung: | 110 – 240 V AC 50 / 60 Hz |
| Abmessungen: | **Ø 200 x 90 mm (92199)** |
| Typische Leistungsaufnahme: | ca. 0.4 W |
| Erfassungsbereich: | horizontal 360° (Deckenmontage) |
| Reichweite: | max. Ø 24 m quer<br>max. Ø 8 m frontal<br>max. Ø 6.4 m sitzende Tätigkeit |
| Überwachte Fläche bei tangentialer Bewegung: | 450 m² / 2.5 m Montagehöhe |
| Montagehöhe min./max./empfohlen: | 2 m / 10 m / 2.5 m |
| Schutzart/-klasse: | IP20 / Klasse II |
| Stoßfestigkeitsgrad: | **IK09 (92199)** |
| Umgebungstemperatur: | -25 °C bis +50 °C |
| Gehäuse: | **Polycarbonat, UV-beständig + beschichteter Stahlkorb (92199)** |
| Farbe: | weiß matt, ähnlich RAL9010 |
| **DALI Steuerung** | |
| DALI-Ausgang: | bis zu 64 DALI EVG gruppierbar in 3 DALI-Gruppen zzgl. Tafelbeleuchtung oder HKL-Ansteuerung |
| Nachlaufzeit: | 1 min – 150 min (Lichtzonen) |
| Orientierungslicht: | 10 – 30 % / OFF / 5 min – 60 min / ∞ |
| Helligkeitssollwert: | 10 – 2000 Lux |
| **Relais (potentialfrei NO)** | |
| Schaltleistung: | 2300 W, cos φ = 1<br>1150 VA, cos φ = 0.5<br>300 W LED |
| Nachlaufzeit: | 5 s – 120 min (HKL) |
| Lichtmessung: | Mischlichtmessung |

## Produktinformationen

Set : PD4-M-DAA4G-DE + Ballschutzkorb BSK (Ø 200 x 90 mm) weiß

Flexible DALI-Kompaktlösung speziell für Konferenz-, Schulungs- und Klassenräume

Hochsensibler Präsenzmelder mit der Fähigkeit, bis zu 64 DALI-EVG automatisch zu adressieren und segmentiert über 4 Gruppen zu steuern

Schnelle Inbetriebnahme- und Wartungsprozesse über Smartphone/Tablet App (Android, iOS) - Kein PC-Tool erforderlich

3 Lichtzonen:
A für die Hauptbeleuchtung mit segmentierter Konstantlichtregelung über 3 DALI-Gruppen und Offset-Steuerung,
B für Pult- oder Tafelbeleuchtung über separate DALI-Gruppe,
C für Pult- oder Tafelbeleuchtung über integriertes Relais

Leistungsstarkes Schaltrelais mit verschiedenen Betriebsarten, wie z.B. Cutoff-Funktion für DALI-EVG, HKL, Tafelbeleuchtung.

Manuelles Schalten und Dimmen über konventionelle Taster möglich

Erweiterung des Erfassungsbereiches mit maximal 4 PD4-S-DAA4G Slave-Geräten möglich

Voller Funktionsumfang ist nur mit dem B.E.G. IR-Adapter oder dem BLE-IR-Adapter und einem Smartphone oder Tablet (Android, iOS) aktivierbar

Außenliegender Lichtsensor ist um 45° schwenkbar

Vermeidung von Standbyverlusten der Beleuchtungsanlage nach EnEV DIN V 18599-4

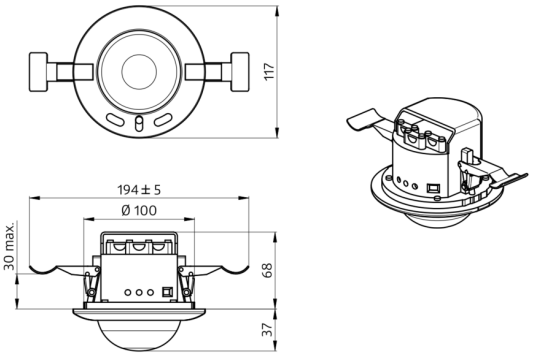
117
194 ± 5
Ø 100
30 max.
68
37

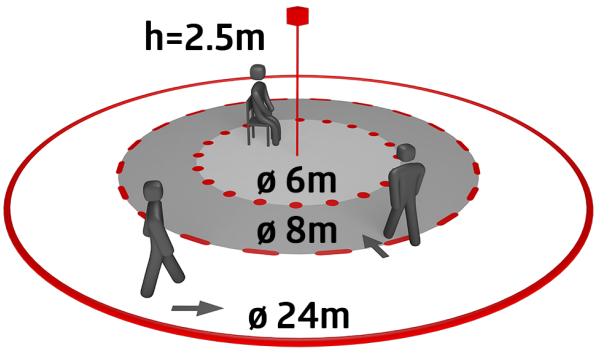
h=2.5m
ø 6m
ø 8m
ø 24m

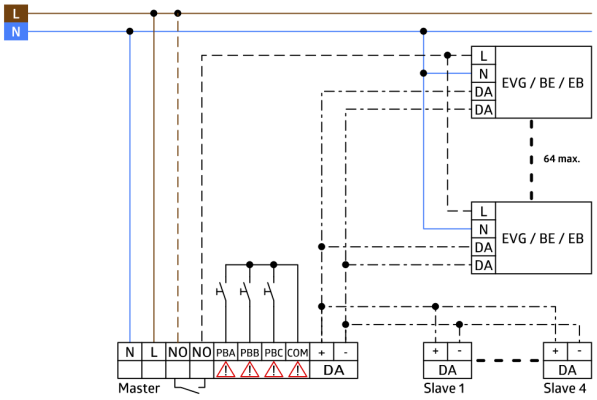
L
N
L
N
DA
DA
EVG / BE / EB
64 max.
L
N
DA
DA
EVG / BE / EB
N
L
NO
NO
PBA
PBB
PBC
COM
+
-
DA
Master
+
-
DA
Slave 1
+
-
DA
Slave 4

## Setartikel

Um das Set gemäß der technischen Spezifikation zu erhalten, bestellen Sie bitte die aufgeführten Artikel.



**PD4-M-DAA4G-DE**
Art.No: 92591

Spannung: 110 – 240 V AC 50 / 60 Hz
Abmessungen: Ø 117 x 100 mm
Typische Leistungsaufnahme: ca. 0.4 W

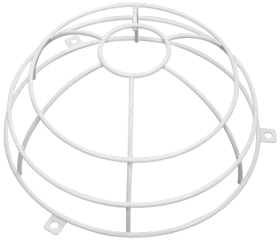

**Ballschutzkorb BSK (Ø 200 x 90 mm)**
Art.No: 92199

Abmessungen: Ø 200 x 90 mm
Stoßfestigkeitsgrad: IK09
Gehäuse: beschichteter Stahlkorb