B.E.G. LUXOMAT®



Indoor 180-TR mit Rahmen

Art.Nr. 92650 EAN: 4007529926503

230V PIR-Wandbewegungsmelder mit 180° Erfassung und bis zu 10m Reichweite (150 m²), mit Akustiksensor für Treppenlichtsteuerungen

Bestelldaten

Bezeichnung	Farbe	Art.No
Indoor 180-TR mit Rahmen	reinweiß	92650

Anwendungsbereiche

- Treppenhäuser

Zubehör

Bezeichnung	Farbe	Art.No
SCT1	grau	92655
Rahmen IP20 Indoor 180	reinweiß	92630
Rahmen IP20 Indoor 180	verkehrsweiß	92631
Rahmen IP20 Indoor 180	anthrazit	92634
Rahmen IP54 Indoor 180	reinweiß	92139
Rahmen IP20 Indoor 180	perlweiß	92632
Rahmen IP20 Indoor 180	Edelstahl-Optik	92633
Aufputzdose Indoor 180	reinweiß	92141
Zentralplatte Indoor 180 45x45	verkehrsweiß	38947
Zentralplatte Indoor 180 45x45	perlweiß	39076
Zentralplatte Indoor 180 55 x 55 mm	reinweiß	39222
Zentralplatte Indoor 180 55 x 55 mm	verkehrsweiß	39223
Zentralplatte Indoor 180 55 x 55 mm	signalweiß	39241

Zentralplatte Indoor 180 55x55	verkehrsweiß	39242
Zentralplatte Indoor 180 S1 56x56	reinweiß	35126
Zentralplatte Indoor 180 56x56 Modul2	reinweiß	35127
Abdecklamellen Indoor 180 transparent		92294
Abdecklamelle Indoor 180		33233
Schutzkappe Indoor 180		92018

Technische Daten

Spannung:	110 – 240 V AC 50 / 60 Hz Betriebsspannung über Treppenlichtautomat
Abmessungen:	mit Rahmen 87 x 87 x 61 mm
Typische Leistungsaufnahme:	ca. 0.8 W
Erfassungsbereich:	horizontal 180° (Wandmontage)
Reichweite:	max. 10 m quer max. 3 m frontal
Überwachte Fläche bei tangentialer Bewegung:	150 m² / 1.1 m Montagehöhe
Montagehöhe min./max./empfohlen:	1 m / 2.2 m / 1.1 m
Schutzart/-klasse:	IP20 / Klasse II
Stoßfestigkeitsgrad:	IK05
Umgebungstemperatur:	-25 °C bis +50 °C
Gehäuse:	Polycarbonat, UV-beständig
Farbe:	reinweiß matt, ähnlich RAL9010
Kanal 1	
Schaltleistung:	0.2 A / 230 V
Nachlaufzeit:	Impulsdauer: 0.1 s; Deaktivierung der Lichtauswertung 1 min – 10 min
Einschaltschwelle:	2 – 2000 Lux

Produktinformationen

Wand-Bewegungsmelder speziell zur Schaltung von Treppenlichtautomaten

Triac-Ausführung mit 2-Leiter-Technik, ohne Null-Leiter

Garantiert einwandfreier Betrieb mit dem Treppenlichtautomat SCT1 (max. 10 Melder pro SCT1)

Verfügbar mit Rahmen (Maß Innenabdeckung 60 x 60 mm) oder ohne Rahmen zur Kombination mit Abdeckrahmen (Maß Innenabdeckung 50 x 50 mm) in 5 verschiedenen Farben

In Verbindung mit Zentralplatten einsetzbar in gängige Rahmensysteme verschiedener Hersteller

B.E.G.-Abdeckrahmen und Zentralplatten zur Kombination mit anderen Rahmensystemen verfügbar

Einsatzbeispiele:
Treppenhäuser

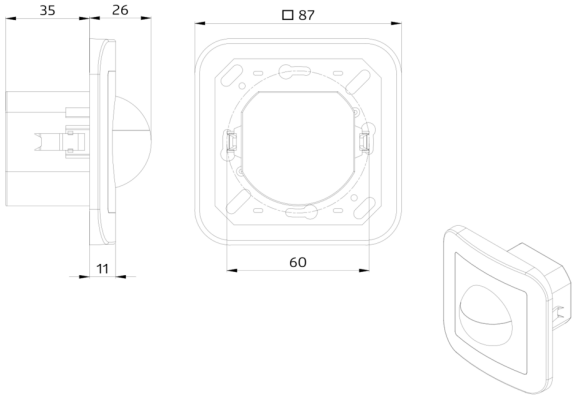
35
26
□ 87
11
60

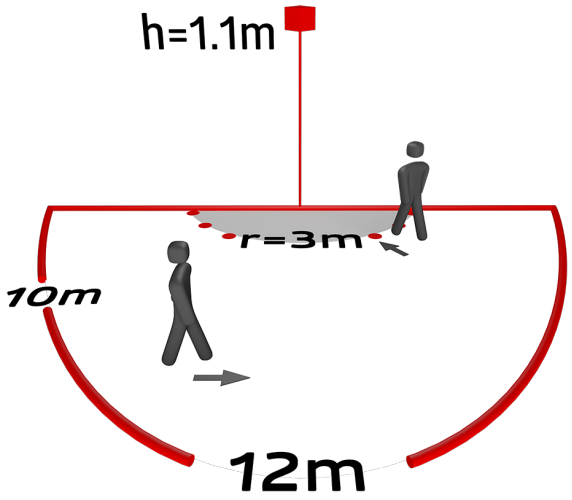
h=1.1m
r=3m
10m
12m

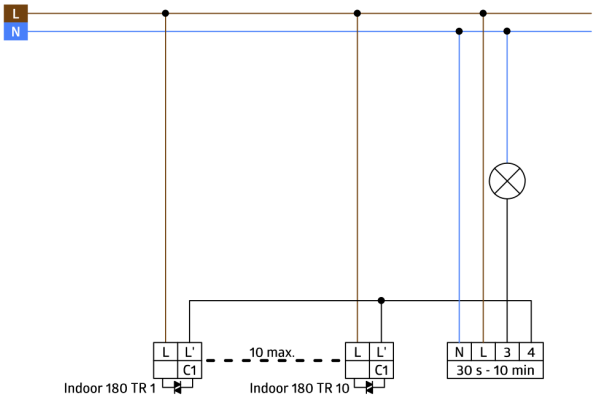
L
N
L
L'
C1
10 max.
L
L'
C1
N
L
3
4
30 s - 10 min
Indoor 180 TR 1
Indoor 180 TR 10

Zubehör



SCT1
Art.No: 92655

Spannung: 230 V AC +/- 10% 50 Hz
Abmessungen: 86 x 18 x 66 mm (1 TE)
Typische Leistungsaufnahme: < 0.75 W



Rahmen IP20 Indoor 180
Art.No: 92630

Abmessungen: 86 x 86 mm
Schutzart/-klasse: IP20
Gehäuse: Polycarbonat, UV-beständig

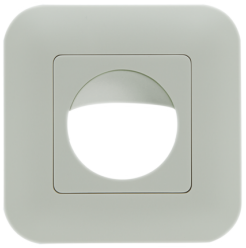

Rahmen IP20 Indoor 180
Art.No: 92631

Abmessungen: 86 x 86 mm
Schutzart/-klasse: IP20
Gehäuse: Polycarbonat, UV-beständig



Rahmen IP20 Indoor 180
Art.No: 92634

Abmessungen: 86 x 86 mm
Schutzart/-klasse: IP20
Gehäuse: Polycarbonat, UV-beständig



Rahmen IP54 Indoor 180
Art.No: 92139

Abmessungen: 87 x 87 mm
Schutzart/-klasse: IP54
Gehäuse: Polycarbonat, UV-beständig



Rahmen IP20 Indoor 180
Art.No: 92632

Abmessungen: 86 x 86 mm
Schutzart/-klasse: IP20
Gehäuse: Polycarbonat, UV-beständig



Rahmen IP20 Indoor 180
Art.No: 92633

Abmessungen: 86 x 86 mm
Schutzart/-klasse: IP20
Gehäuse: Polycarbonat, UV-beständig



Aufputzdose Indoor 180
Art.No: 92141

Abmessungen: 88 x 88 x 42 mm
Schutzart/-klasse: IP54
Stoßfestigkeitsgrad: IK05



Zentralplatte Indoor 180 45x45
Art.No: 38947

Abmessungen: 45 x 45 mm
Farbe: verkehrsweiß matt, ähnlich RAL9016



Zentralplatte Indoor 180 45x45
Art.No: 39076

Abmessungen: 45 x 45 mm
Gehäuse: Polycarbonat, UV-beständig
Farbe: perlweiß matt, ähnlich RAL1013

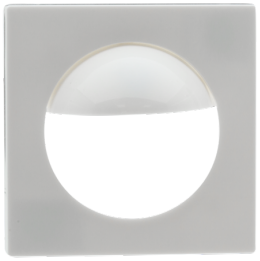

Zentralplatte Indoor 180 55 x 55 mm
Art.No: 39222

Abmessungen: 55 x 55 mm
Gehäuse: Polycarbonat, UV-beständig
Farbe: reinweiß glänzend, ähnlich RAL9010



Zentralplatte Indoor 180 55 x 55 mm
Art.No: 39223

Abmessungen: 55 x 55 mm
Gehäuse: Polycarbonat, UV-beständig
Farbe: verkehrsweiß glänzend



Zentralplatte Indoor 180 55 x 55 mm
Art.No: 39241

Abmessungen: 55 x 55 mm
Gehäuse: Polycarbonat, UV-beständig
Farbe: signalweiß glänzend, ähnlich RAL9003



Zentralplatte Indoor 180 55x55
Art.No: 39242

Abmessungen: 55 x 55 mm
Gehäuse: Polycarbonat, UV-beständig
Farbe: verkehrsweiß glänzend, ähnlich RAL9016



Zentralplatte Indoor 180 S1 56x56
Art.No: 35126

Abmessungen: 56 x 56 mm
Gehäuse: Polycarbonat, UV-beständig
Farbe: reinweiß glänzend, ähnlich RAL9010



Zentralplatte Indoor 180 56x56 Modul2
Art.No: 35127

Abmessungen: 56 x 56 mm
Gehäuse: Polycarbonat, UV-beständig
Farbe: reinweiß glänzend, ähnlich RAL9010



Abdecklamellen Indoor 180 transparent
Art.No: 92294

Gehäuse: Polycarbonat, UV-beständig

Abdecklamelle Indoor 180
Art.No: 33233

Gehäuse: Polycarbonat, UV-beständig
Farbe: weiß

Schutzkappe Indoor 180
Art.No: 92018

Abmessungen: 56 x 56 mm
Gehäuse: Polycarbonat, UV-beständig
Farbe: reinweiß glänzend, ähnlich RAL9010