B.E.G. LUXOMAT®

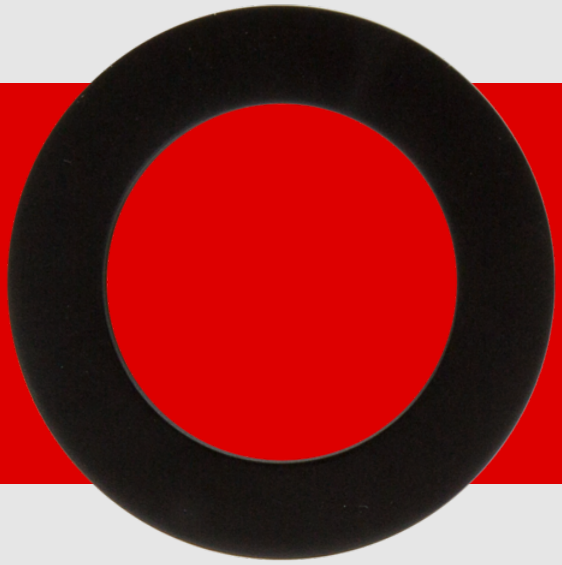

Abdeckring PD11 mit Abdecklamellen

Art.Nr. 38522 EAN: 4007529385225

Abdeckring zur farblichen Anpassung

Abdecklamellen zur Anpassung des Erfassungsbereichs

Bestelldaten

Bezeichnung	Farbe	Art.No
Abdeckring PD11 mit Abdecklamellen		38522

Technische Daten

Abmessungen:	Ø 52 x 3 mm
Gehäuse:	Polycarbonat, UV-beständig
Farbe:	schwarz

Produktinformationen

Abdeckring zur farblichen Anpassung

Abdecklamellen zur Anpassung des Erfassungsbereichs

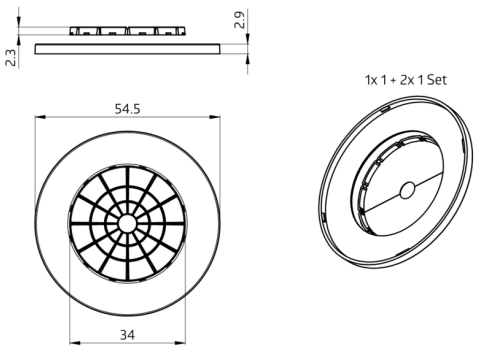
2.9
2.3
54.5
34
1x 1 + 2x 1 Set