B.E.G. LUXOMATIC®



AL1 130

Art.Nr. 91400 EAN: 4007529914005

230V Außenwandleuchte mit E27-Fassung (max. 60W), integriertem 130°-Bewegungsmelder bis 9m, einstellbarer Nachlaufzeit und Anschluss für weitere Leuchten, IP44.

Bestelldaten

Bezeichnung	Farbe	Art.No
AL1 130	weiß	91400

Technische Daten

Spannung:	230 V AC +/- 10% 50 / 60 Hz
Abmessungen:	95 x 110 x 315 mm
Leuchtmittel:	max. 60 W mit Fassung E 27
Photobiologische Sicherheit:	RG 0
Schutzart/-klasse:	IP44 / Klasse II
Umgebungstemperatur:	-10 °C bis +40 °C
Gehäuse:	Polycarbonat, UV-beständig
Farbe:	weiß
Bewegungsmelder	
Schaltleistung:	1000 W, cos φ = 1 500 VA, cos φ = 0.5
Erfassungsbereich:	horizontal 130° (Wandmontage)
Reichweite:	max. 9 m quer max. 3 m frontal
Nachlaufzeit:	4 s – 10 min
Einschaltschwelle:	2 – 1000 Lux

Produktinformationen

Allzweckleuchte AL1 mit 130°-Bewegungsmelder

Zusätzliche Leuchten können über den Bewegungsmelder mitgeschaltet werden

Bedienelemente für Einstellung der Nachlaufzeit und der Einschaltschwelle hinter abnehmbarem Schutzgrill angeordnet

Lieferung ohne Leuchtmittel

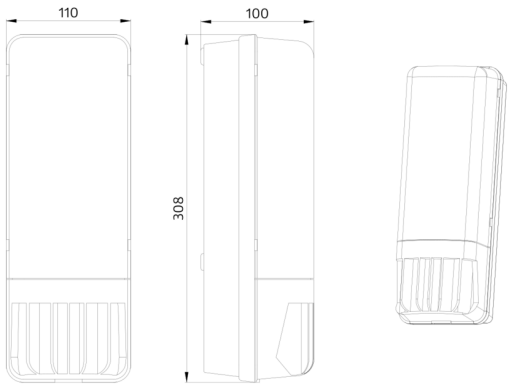

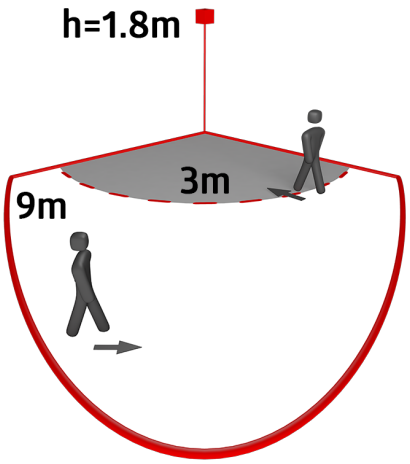

h (m)	Ø (m)	E (lx)
1.0	6.1	36
2.0	12.2	9
3.0	18.3	4
4.0	24.4	2
5.0	30.5	1

