B.E.G. LUXOMAT®



Sokkel/underlag IP54 PD4-TRIO-P

92386 EAN: 4007529923861

Junction box PD4-TRIO-DIM-AP med 6 kabel indgange

Bestil data

Betegnelse	Farve	Art.no
Sokkel/underlag IP54 PD4-TRIO-P	hvid	92386

Tekniske data

Beskyttelsesgrad/-klasse:	IP54
Kabinet:	UV-resistent polycarbonat af høj kvalitet
Materiale Farve:	hvid

Information om produktet

Junction box PD4-TRIO-DIM-AP med 6 kabel indgange

Egnet für: 92730, 92740, 92743, 92747, 92751, 92761, 93485, ...

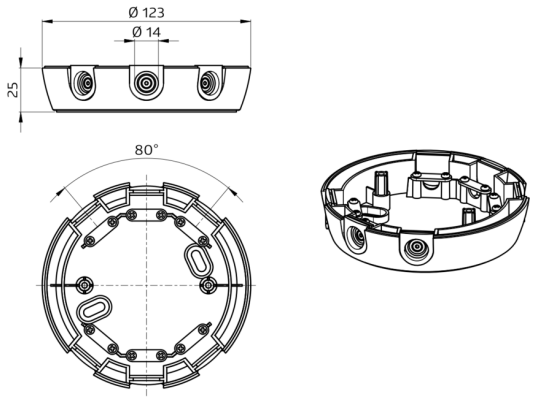
Ø 123
Ø 14
25
80°