B.E.G. LUXOMAT®



Sæt til montering af pendul PD2/3/4 P

93193 EAN: 4007529931934

Sæt til nedhængt montering af overflademinterede enheder

Velegnet til EN32-stangrør (ikke inkluderet i leveringsomfanget)

Skræddersyet pendul-længde i henhold til kundens krav

Bestil data

Betegnelse	Farve	Art.no
Sæt til montering af pendul PD2/3/4 P	kulsort	93193

Tekniske data

Dimensioner:	1 : Ø 113 x 79 mm, 2 : Ø 113 x 34 mm
Kabinet:	UV-resistent polycarbonat af høj kvalitet
Materiale Farve:	kulsort, svarende til RAL9005

Information om produktet

Sæt til nedhængt montering af overflademonterede enheder

Velegnet til EN32-stangrør (ikke inkluderet i leveringsomfanget)

Skræddersyet pendul-længde i henhold til kundens krav

Den øverste enhed fungerer også som koblingsboks

Den nederste enhed kan formonteres og forbindes med den øverste enhed ved hjælp af en quick-fit-skrue

Også egnet til enheder, der bliver overflademonterede enheder med tilbehør

Til brugbarhed / foreneligheden af tilbehør Der henvises til beskrivelserne af de vigtigste artikler

Egnet für: 92140, 92142, 92144, 92150, 92152, 92153, 92154, 92158, 92190, 92194, 92218, 92219, 92245, 92265, 92270, 92305, 92440, 92442, 92485, 92550, 92580, 92587, 92730, 92740, 92743, 92747, 92751, 92759, 92761, 93091, 93092, 93093, 93233, 93240, 93307, 93345, 93351, 93452, 93455, 93469, 93473, 93474, 93476, 93477, 93478, 93479, 93485, 93518, 93545, 93546, 93580, 93845, 94402, ...

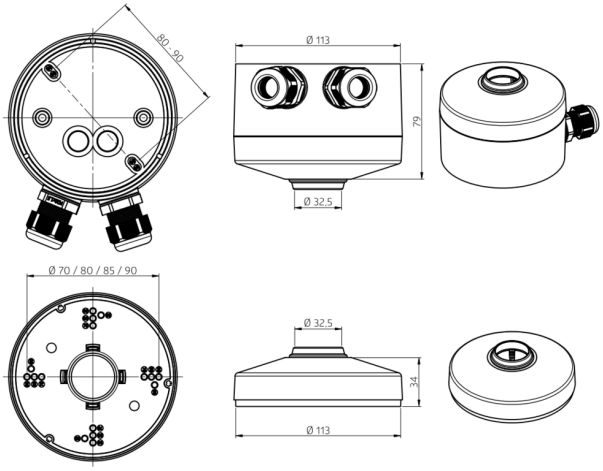
80 - 90
Ø 113
79
Ø 32,5
Ø 70 / 80 / 85 / 90
Ø 32,5
34
Ø 113