B.E.G. LUXOMAT®



Ramme IP54 Indoor 180

92139 EAN: 4007529921393

IP54 ramme i kombination med sensor indsatser til vægmonteret sensor Indoor 180

Bestil venligst sensor indsatsen for kontakten til væggen separat

Bestil data

Betegnelse	Farve	Art.no
Ramme IP54 Indoor 180	ren hvid	92139

Tekniske data

Dimensioner:	87 x 87 mm
Beskyttelsesgrad/-klasse:	IP54
Kabinet:	UV-resistent polycarbonat af høj kvalitet
Materiale Farve:	ren hvid mat, svarende til RAL9010

Information om produktet

IP54 ramme i kombination med sensor indsatser til vægmonteret sensor Indoor 180

Bestil venligst sensor indsatsen for kontakten til væggen separat

Egnet für: 40114, 92135, 92136, 92621, 92623, 92650, 92660, 92661, 92665, 92666, 92667, 92668, 93524, 93525, 93540, ...

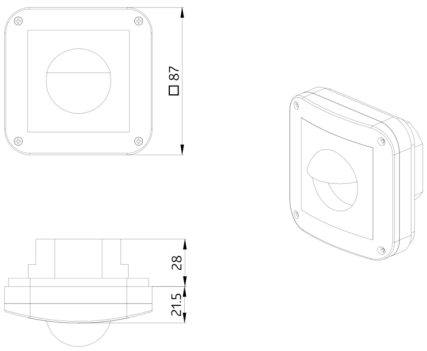
□87
28
21.5