B.E.G. LUXOMAT®



Ramme IP20 Indoor 180

92634 EAN: 4007529926343

Ramme til kombination med sensorindsatserne til vægafbryderen Indoor 180

Bestil venligst sensor indsatsen for kontakten til væggen separat

Bestil data

Betegnelse	Farve	Art.no
Ramme IP20 Indoor 180	antracit	92634

Tekniske data

Dimensioner:	86 x 86 mm
Beskyttelsesgrad/-klasse:	IP20
Kabinet:	UV-resistent polycarbonat af høj kvalitet
Materiale Farve:	antracit mat, svarende til RAL7021

Information om produktet

Ramme til kombination med sensorindsatserne til vægafbryderen Indoor 180

Bestil venligst sensor indsatsen for kontakten til væggen separat

Egnet für: 40114, 92135, 92136, 92621, 92623, 92650, 92660, 92661, 92665, 92666, 92667, 92668, 93524, 93525, 93540, ...

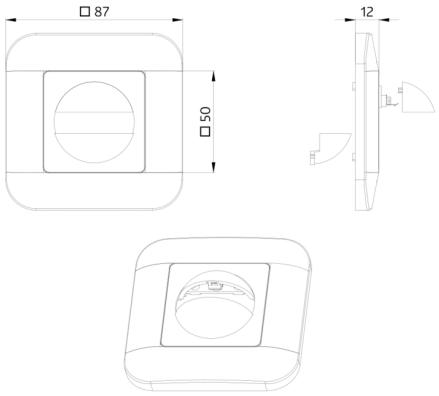
□ 87
□ 50
12