B.E.G. LUXOMAT®



Ramme IP20 Indoor 180

92633 EAN: 4007529926336

Ramme til kombination med sensorindsatserne til vægafbryderen Indoor 180

Bestil venligst sensor indsatsen for kontakten til væggen separat

Bestil data

Betegnelse	Farve	Art.no
Ramme IP20 Indoor 180	sølv	92633

Tekniske data

Dimensioner:	86 x 86 mm
Beskyttelsesgrad/-klasse:	IP20
Kabinet:	UV-resistent polycarbonat af høj kvalitet
Materiale Farve:	sølv mat, svarende til RAL9006

Information om produktet

Ramme til kombination med sensorindsatserne til vægafbryderen Indoor 180

Bestil venligst sensor indsatsen for kontakten til væggen separat

Egnet für: 40114, 92135, 92136, 92621, 92623, 92650, 92660, 92661, 92665, 92666, 92667, 92668, 93524, 93525, 93540, ...

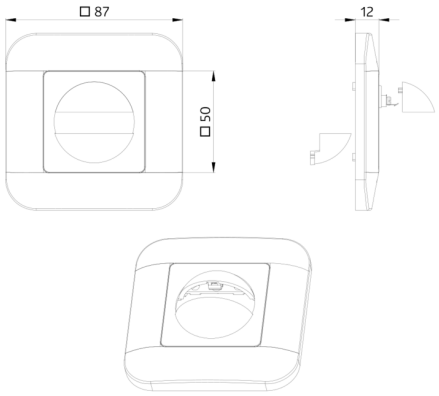
□ 87
□ 50
12