B.E.G. LUXOMAT®



Ramme IP20 Indoor 180

92632 EAN: 4007529926329

Ramme til kombination med sensorindsatserne til vægafbryderen Indoor 180

Bestil venligst sensor indsatsen for kontakten til væggen separat

Bestil data

Betegnelse	Farve	Art.no
Ramme IP20 Indoor 180	østershvid	92632

Tekniske data

Dimensioner:	86 x 86 mm
Beskyttelsesgrad/-klasse:	IP20
Kabinet:	UV-resistent polycarbonat af høj kvalitet
Materiale Farve:	østershvid mat, svarende til RAL1013

Information om produktet

Ramme til kombination med sensorindsatserne til vægafbryderen Indoor 180

Bestil venligst sensor indsatsen for kontakten til væggen separat

Egnet für: 40114, 92135, 92136, 92621, 92623, 92650, 92660, 92661, 92665, 92666, 92667, 92668, 93524, 93525, 93540, ...

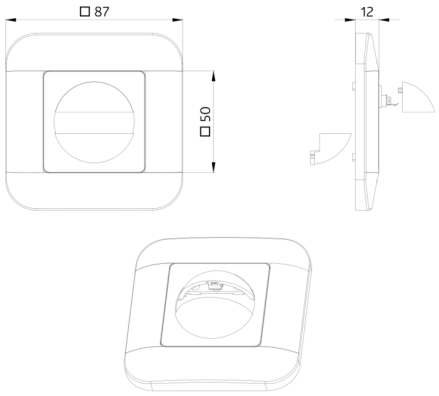
□ 87
□ 50
12