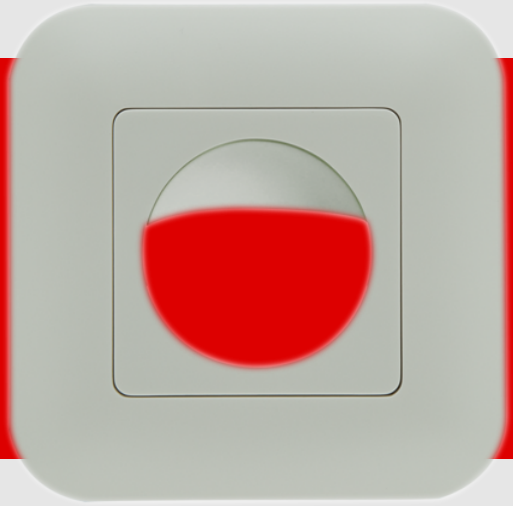

Ramme IP20 Indoor 180

92631 EAN: 4007529926312

Ramme til kombination med sensorindsatserne til vægafbryderen Indoor 180

Bestil venligst sensor indsatsen for kontakten til væggen separat

Bestil data

Betegnelse	Farve	Art.no
Ramme IP20 Indoor 180	trafikhvid	92631

Tekniske data

Dimensioner:	86 x 86 mm
Beskyttelsesgrad/-klasse:	IP20
Kabinet:	UV-resistent polycarbonat af høj kvalitet
Materiale Farve:	trafikhvid mat, svarende til RAL9016

Information om produktet

Ramme til kombination med sensorindsatserne til vægafbryderen Indoor 180

Bestil venligst sensor indsatsen for kontakten til væggen separat

Egnet für: 40114, 92135, 92136, 92621, 92623, 92650, 92660, 92661, 92665, 92666, 92667, 92668, 93524, 93525, 93540, ...

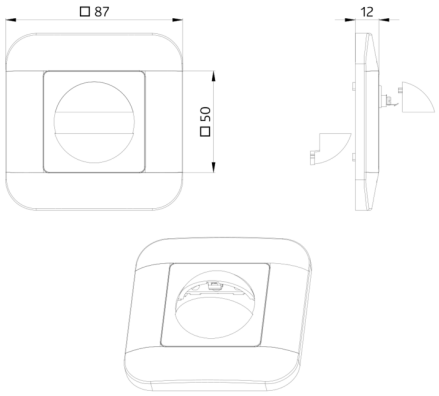
□ 87
□ 50
12