B.E.G. LUXOMAT®

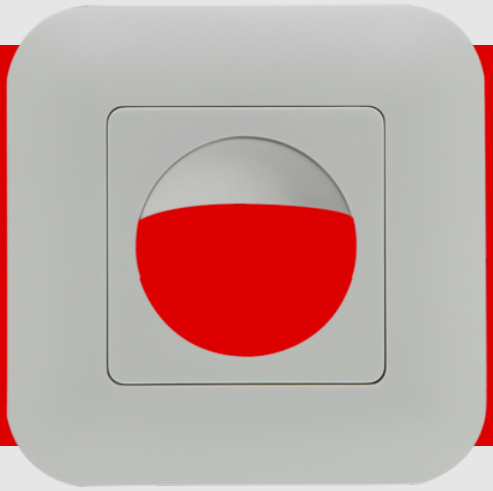

Ramme IP20 Indoor 180

92630 EAN: 4007529926305

Ramme til kombination med sensorindsatserne til vægafbryderen Indoor 180

Bestil venligst sensor indsatsen for kontakten til væggen separat

Bestil data

Betegnelse	Farve	Art.no
Ramme IP20 Indoor 180	ren hvid	92630

Tekniske data

Dimensioner:	86 x 86 mm
Beskyttelsesgrad/-klasse:	IP20
Kabinet:	UV-resistent polycarbonat af høj kvalitet
Materiale Farve:	ren hvid mat, svarende til RAL9010

Information om produktet

Ramme til kombination med sensorindsatserne til vægafbryderen Indoor 180

Bestil venligst sensor indsatsen for kontakten til væggen separat

Egnet für: 40114, 92135, 92136, 92621, 92623, 92650, 92660, 92661, 92665, 92666, 92667, 92668, 93524, 93525, 93540, ...

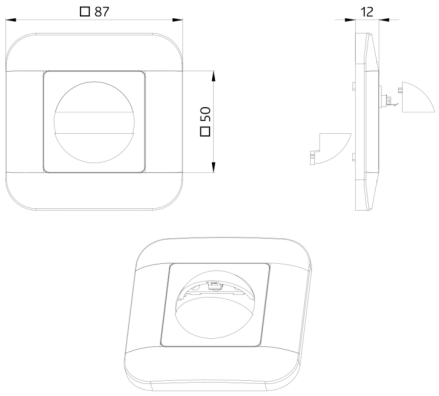
□ 87
□ 50
12