B.E.G. LUXOMAT®



Påbygningsramme LC

91081 EAN: 4007529910816

Mliggøre montering af et LC-klik på en standard eurodåse

Mulighed for montering på standard UP-dåser

Bestil data

Betegnelse	Farve	Art.no
Påbygningsramme LC	sort	91081

Tekniske data

Dimensioner:	78 x 78 x 13 mm
Kabinet:	UV-resistent polycarbonat af høj kvalitet
Materiale Farve:	sort

Information om produktet

Mliggøre montering af et LC-klik på en standard eurodåse

Mulighed for montering på standard UP-dåser

Egnet für: 91101, 91102, 91121, 91122, ...

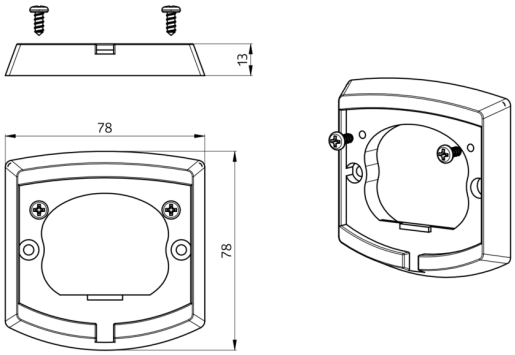
13
78
78