PS-DALI-LINK-i



92846 EAN: 4007529928460

DALI-LINK-strømforsyning til indbygning i loftet med en nominel strøm på 100 mA, f.eks. til 25 DALI-armaturer og 6 DALI-LINK-styreenheder.

Bestil data

Betegnelse	Farve	Art.no
PS-DALI-LINK-i	hvid	92846

Tekniske data

Spænding:	110 – 277 V AC 50 / 60 Hz
Dimensioner:	240 x 26 x 26 mm
Udgangsspænding:	16 V DC (DALI, typisk)
Strømforbrug:	3.3 W
Beskyttelsesgrad/-klasse:	IP20 / Klasse II
Omgivelsestemperatur:	-5 °C til +45 °C
Kabinet:	af polycarbonat + ABS blanding
Materiale Farve:	hvid
Tilslutninger og ledninger:	0.25 – 2.5 mm² for faste ledere
Nominel strøm:	100 mA
Nominel strøm (maks.):	120 mA

Information om produktet

DALI strømforsyning til B.E.G. DALI-LINK enkeltrumsløsning til installation i nedsænket lofter.

Parameter indstilling af DALI-LINK løsningen sker via Bluetooth med en smartphone og B.E.G. ble-app.

Der kan maksimalt sluttes 25 Dali-armaturer og 6 Dali enheder (multi sensorer eller Tryk-knap-grænseflader) til strømforsyningen.

Det er muligt at betjene maksimalt en ekstra strømforsyning til Dali-forbindelsen parallelt, hvilket fordobler antallet af Dali-deltagere i DALI-LINK-systemet (50 Dali-armaturer/12 Dali-forbindelses kontrolenheder).

Integreret temperaturovervågning og kortslutnings detektering

Integreret led til visualisering af drifts information

DALI-2-certificeret produkt

Denne artikel er en del af et lysstyringssystem fra B.E.G., som understøtter brugen af DALI-kontroludstyr (armaturer, relæer) fra andre producenter

Produktet kan bruges på tværs af producenter i overensstemmelse med de givne DALI-2-produktegenskaber

Yderligere systemkomponenter (hardware) er tilgængelige fra B.E.G.

Yderligere gratis software er tilgængelig fra B.E.G.

Egnet für: 93484, 93485, 93840, 93845, ...

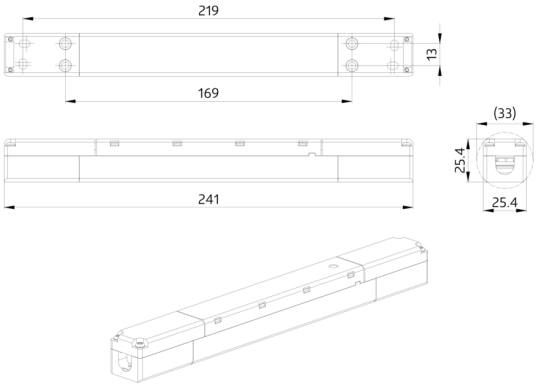
219
13
169
(33)
25.4
241
25.4

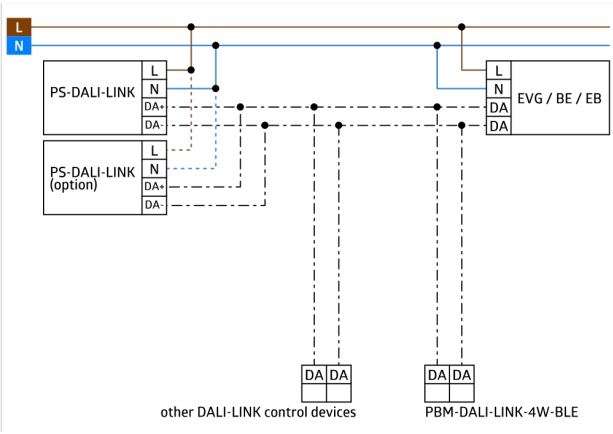
L
N
PS-DALI-LINK
L
N
DA+
DA-
PS-DALI-LINK (option)
L
N
DA+
DA-
L
N
DA
DA
EVG / BE / EB
DA DA
other DALI-LINK control devices
DA DA
PBM-DALI-LINK-4W-BLE