B.E.G. LUXOMAT® net



PS-DALI-LINK-USB-REG

93189 EAN: 4007529931897

DALI-LINK-strømforsyning til DIN-skinne med 210 mA, f.eks. til 45 DALI-armaturer og 10 styreenheder, med USB-port til udvidelse til DALI-SYS.

Bestil data

Betegnelse	Farve	Art.no
PS-DALI-LINK-USB-REG	hvid	93189

Tekniske data

Spænding:	230 V AC -15/+10% 50 / 60 Hz
Dimensioner:	90 x 72 x 64 mm (4 TE)
Parametrisering:	med Firmware Update funktionsknap, B.E.G. PC Tools
Udgangsspænding:	16 V DC
Strømforbrug:	6 W
Beskyttelsesgrad/-klasse:	IP20 / Klasse II
Omgivelsestemperatur:	+5 °C til +45 °C
Kabinet:	Polyamid, UV-bestandig
Materiale Farve:	hvid
Tilslutninger og ledninger:	USB
Nominel strøm (maks.):	210 mA

Information om produktet

DALI strømforsyning med integreret USB-interface til DIN-skinne montering

Der kan maksimalt sluttes 45 Dali-armaturer og 10 Dali enheder (multi sensorer eller Tryk-knap-grænseflader) til strømforsyningen.

Opdateringsfunktion via integreret trykknap og USB-interface

Integrerede lysdioder til visualisering af driftsoplysninger

Parameter indstilling af DALI-LINK løsningen sker via Bluetooth med en smartphone og B.E.G. ble-app.

Denne artikel er en del af et lysstyringssystem fra B.E.G., som understøtter brugen af DALI-kontroludstyr (armaturer, relæer) fra andre producenter

Brug af DALI-applikationskontrollere fra andre producenter understøttes ikke

Brug af DALI-input-enheder (sensorer, trykknapper) fra andre producenter understøttes ikke

Yderligere systemkomponenter (hardware) fra B.E.G. er påkrævet

Yderligere gratis software fra B.E.G. er påkrævet

Egnet für: 93845, ...

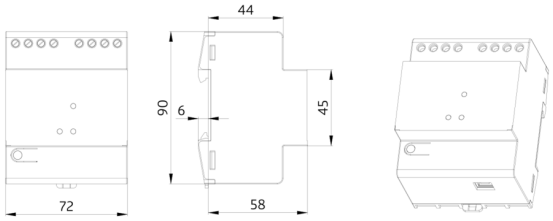
44
90
6
45
72
58

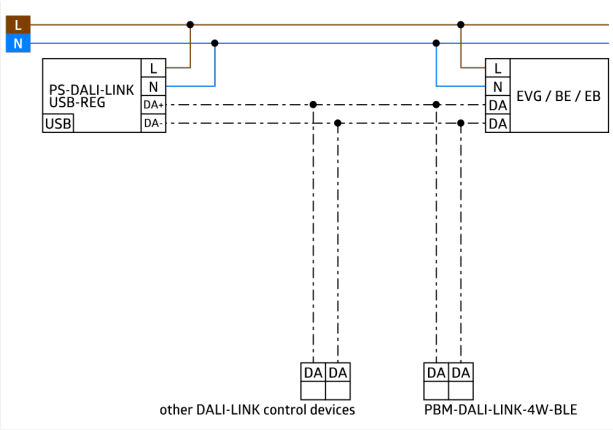
L
N
PS-DALI-LINK
USB-REG
USB
L
N
DA+
DA-
L
N
DA
DA
EVG / BE / EB
DA DA
other DALI-LINK control devices
DA DA
PBM-DALI-LINK-4W-BLE