B.E.G. LUXOMAT®



PICO-S-i

92700 EAN: 4007529927005

Slave-PIR-tilstedeværelsessensor med 360° dækning og en rækkevidde på op til Ø10m (78 m²), IP65

Bestil data

Betegnelse	Farve	Art.no
PICO-S-i	hvid	92700

Tekniske data

Spænding:	110 – 240 V AC 50 / 60 Hz
Dimensioner:	Ø 33 x 60 mm
Strømforbrug:	ca. 0.3 W
Detektionsområde:	vandret 360° (Montering på væg)
Rækkevidde:	maks. Ø 10 m på tværs maks. Ø 6 m frontalt maks. Ø 4 m siddende
Detekteret område bevægelserne detekteres på tværs:	78 m² / 2.5 m Monteringshøjde
Monteringshøjde min./maks./anbefalet:	2 m / 5 m / 2.5 m
Beskyttelsesgrad/-klasse:	IP65 / Klasse II
Beskyttelse mod slag:	IK04
Omgivelsestemperatur:	-25 °C til +50 °C
Kabinet:	UV-resistent polycarbonat af høj kvalitet
Materiale Farve:	hvid mat, svarende til RAL9010
Kabellængde:	130 cm
Impulsafstand:	9 sek.

Information om produktet

Mini-slave enhed uden ekstra effektdel til tilslutning til en master-enhed

Velegnet til vådrum

Impuls signal til Master ved detekteret bevægelse uafhængig af omgivelses-lysstyrke

Kompatibel med alle masterenheder, undtagen: PD4-M-DS-i, 11-48V-enheder, PD9-M-SDB, PD4-M-DAA4G, Indoor 140-L, PD2N-M-1C-LED

Inkl. klemring til lamper eller montering med fjederklemmer til nedsænket lofter

Anvendelseseksempler:
kontorer, mødelokaler, sygehuse, forrum, børnehaver

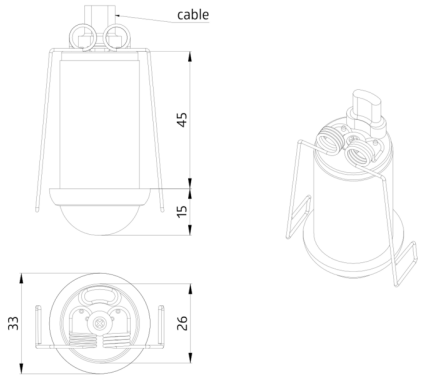
cable
45
15
33
26

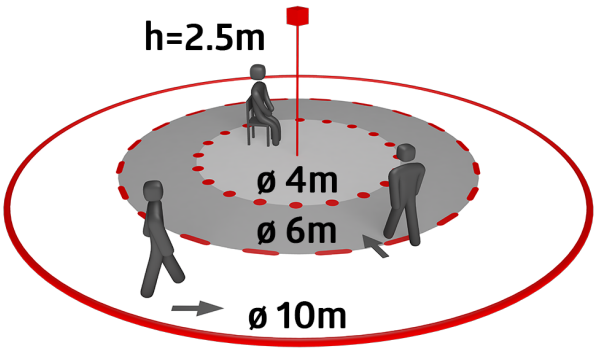
h=2.5m
ø 4m
ø 6m
ø 10m

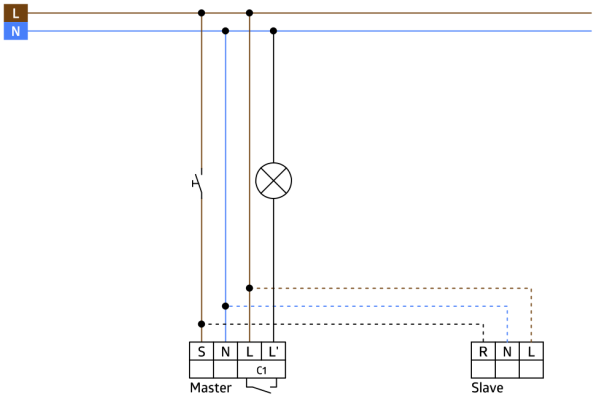
L
N
S
N
L
L'
C1
Master
R
N
L
Slave