B.E.G. LUXOMAT®



PICO-N-M-1C-i

93159 EAN: 4007529931590

230 V PIR-tilstedeværelsessensor med 360° dækning og en rækkevidde på op til Ø10m (78 m²), IP65 og fjernbetjent

Bestil data

Betegnelse	Farve	Art.no
PICO-N-M-1C-i	hvid	93159

Anvendelsesområder

- Entréer
- Korridor/gangareal
- toiletter
- Teknikrum
- cellekontorer
- Storrums-kontor
- Mødelokale

Tilbehør

Betegnelse	Farve	Art.no
BLE-IR-Adapter	sort	93067
IR-PD-1C	-	92520
IR-PD-1C-E	-	92077
IR-PD-Mini	-	92159
RC-dæmperled	hvid	10880
Mini-RC-dæmperled		10882

Tekniske data

Spænding:	110 – 240 V AC 50 / 60 Hz
Dimensioner:	Ø 33 x 60 mm
Strømforbrug:	ca. 0.35 W
Detektionsområde:	vandret 360° (Montering på væg)
Rækkevidde:	maks. Ø 10 m på tværs maks. Ø 6 m frontalt maks. Ø 4 m siddende
Detekteret område bevægelserne detekteres på tværs:	78 m² / 2.5 m Monteringshøjde
Monteringshøjde min./maks./anbefalet:	2 m / 5 m / 2.5 m
Beskyttelsesgrad/-klasse:	IP65 / Klasse II
Beskyttelse mod slag:	IK04
Omgivelsestemperatur:	-25 °C til +50 °C
Kabinet:	UV-resistent polycarbonat af høj kvalitet
Materiale Farve:	hvid mat, svarende til RAL9010
Kabellængde:	140 cm
Kanal 1 (lysstyring)	
Afbryderstyrke:	2300 W, cos φ = 1 1150 VA, cos φ = 0.5 400 W LED
Kontakt-type:	1x µ-kontakt, lukke/NO
Tidsindstillinger:	15 sek. – 30 min, Impuls
Lux grænseværdi for tænd og sluk:	10 – 2000 Lux
Måling af blandingslys:	Måling af blandingslys

Information om produktet

Mini-tilstedeværelsessensor velegnet til vådrum

En kanal til frakobling af lys

Mulighed for manuel tænding via tryk

Let betjening med nødvendig fjernbetjening

Master enhed udførelse

Detekteringsområde kan udvides med slavesensorer

Inkl. klemring til lamper eller montering med fjederklemmer til nedsænket lofter

Fabriksindstilling: 10 min og 500 lux

Anvendelseseksempler:
Entréer, Korridor/gangareal, toiletter, Teknikrum, cellekontorer, Storrums-kontor, Mødelokale

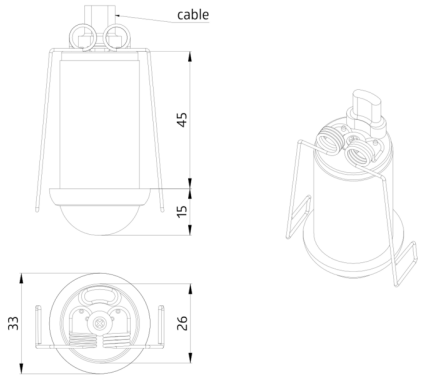
cable
45
15
33
26

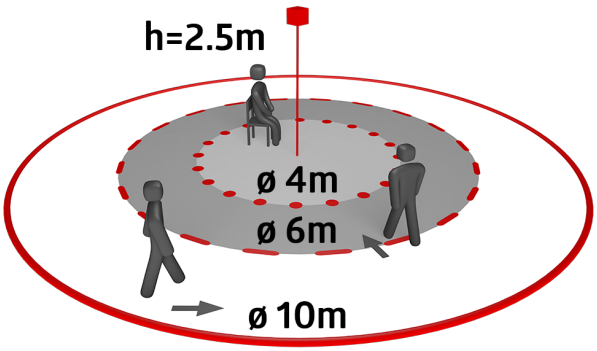
h=2.5m
ø 4m
ø 6m
ø 10m

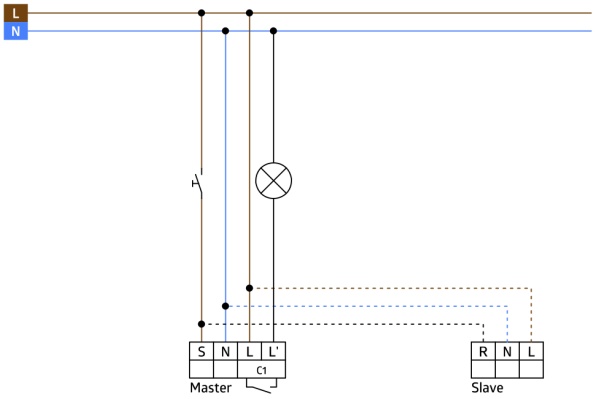
L
N
S
N
L
L'
C1
Master
R
N
L
Slave

Tilbehør



BLE-IR-Adapter
Art.no: 93067

Dimensioner: 40 x 55 x 103 mm
Materiale Farve: sort
Frekvens: 2.4 GHz ISM band, GFSK 0.2 dBm + 5.3 dBi = 5.5 dBm

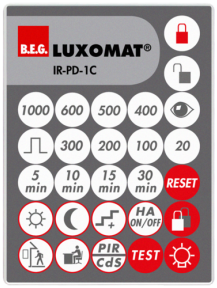

IR-PD-1C
Art.no: 92520

Batteri: 3.0 V Lithium CR2032 inklusiv
Dimensioner: 80 x 60 x 8 mm
Materiale Farve: -

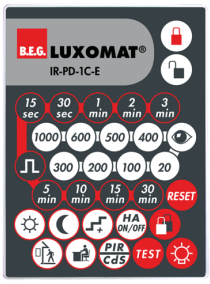

IR-PD-1C-E
Art.no: 92077

Batteri: 3.0 V Lithium CR2032 inklusiv
Dimensioner: 80 x 60 x 8 mm
Materiale Farve: -



IR-PD-Mini
Art.no: 92159

Batteri: 3.0 V Lithium CR2032 inklusiv
Dimensioner: 57 x 35 x 7 mm
Materiale Farve: -



RC-dæmperled
Art.no: 10880

Spænding: 230 V AC ±10%
Dimensioner: 38 x 12 x 26 mm
Beskyttelsesgrad/-klasse: IP20 / Klasse II



Mini-RC-dæmperled
Art.no: 10882

Spænding: 230 V AC ±10%
Dimensioner: 50 x 23 x 8 mm
Beskyttelsesgrad/-klasse: IP20 / Klasse II