B.E.G. LUXOMAT® net



PICO-DALI-LINK-i

93908 EAN: 4007529939084

DALI-LINK PIR-multisensor med 360° dækning og en rækkevidde på op til Ø10m (78 m²), til integration i DALI-LINK-belysningsstyringssystemer

Bestil data

Betegnelse	Farve	Art.no
PICO-DALI-LINK-i	hvid	93908

Tilbehør

Betegnelse	Farve	Art.no
Monteringssæt PICO	hvid	93775
Monteringssæt PICO	sort	93778
Monteringssæt PICO	trafikhvid	93777
Monteringssæt PICO	antracit	93776

Tekniske data

Spænding:	fra DALI Bus, maks. 22.5 V DC
Dimensioner:	Ø 33 x 27 mm
Parametrisering:	PBM-DALI-LINK-4W-BLE + Smartphone med DALI-LINK App (iOS / Android)
Typ. Strømindgang:	2 mA
Detektionsområde:	vandret 360° (Montering på væg)
Rækkevidde:	maks. Ø 10 m på tværs maks. Ø 6 m frontalt maks. Ø 4 m siddende
Detekteret område bevægelserne detekteres på tværs:	78 m² / 2.5 m Monteringshøjde
Monteringshøjde min./maks./anbefalet:	2 m / 5 m / 2.5 m
Beskyttelsesgrad/-klasse:	IP20 / Klasse II
Beskyttelse mod slag:	IK04
Omgivelsestemperatur:	-25 °C til +55 °C
Kabinet:	UV-resistent polycarbonat af høj kvalitet
Materiale Farve:	hvid, svarende til RAL9010
Tidsindstillinger:	1 sek. – 120 min
Luxindstillet værdi:	10 – 2500 Lux

Information om produktet

Mini Dali Multi sensor med kun 11 mm Installationsdybde

Forsyningsspænding via Dali-bussen

Problemfri integration i B.E.G. Dali-enkeltværelse løsning LUXOMAT ® net DALI-LINK som et modulært Multimaster koncept til belysningskontrol

Master-Slave setup for at udvide detekteringsområdet

Måling af blandet lys ved hjælp af en indvendig sensor

Semi automatisk, fuldautomatisk eller skumrings kontakt betjening

Omgivende lys-afhængig kontrol eller skifte udgang

Guidet lys, Soft-start plus, Orientierungslicht plus

Factory program til nem installation test

Fuld funktionalitet aktiveres kun med tilbehør fra B.E.G. LUXOMAT®net DALI-LINK-produktsortimentet

Detekteringsområdet kan begrænses ved hjælp af afdækningslameller

Denne artikel er en del af et lysstyringssystem fra B.E.G., som understøtter brugen af DALI-kontroludstyr (armaturer, relæer) fra andre producenter

Brug af DALI-applikationskontrollere fra andre producenter understøttes ikke

Brug af DALI-input-enheder (sensorer, trykknapper) fra andre producenter understøttes ikke

Yderligere systemkomponenter (hardware) fra B.E.G. er påkrævet

Yderligere gratis software fra B.E.G. er påkrævet

Anvendelseseksempler:
trapper, toiletter, Teknikrum, cellekontorer, Storrums-kontor, Mødelokale

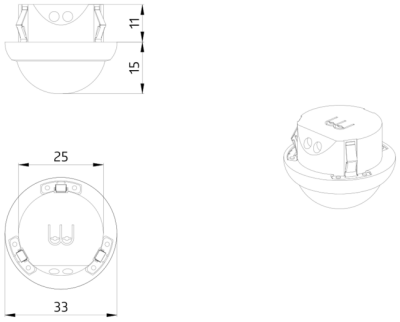
11
15
25
33

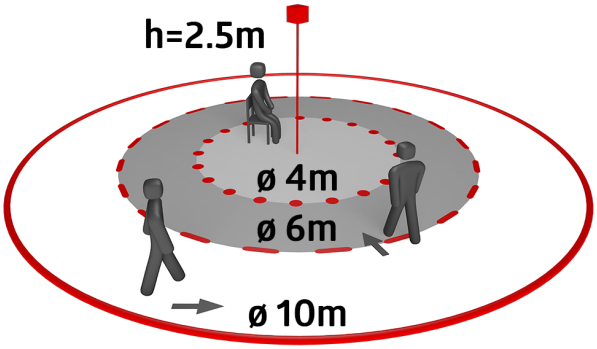
h=2.5m
ø 4m
ø 6m
ø 10m

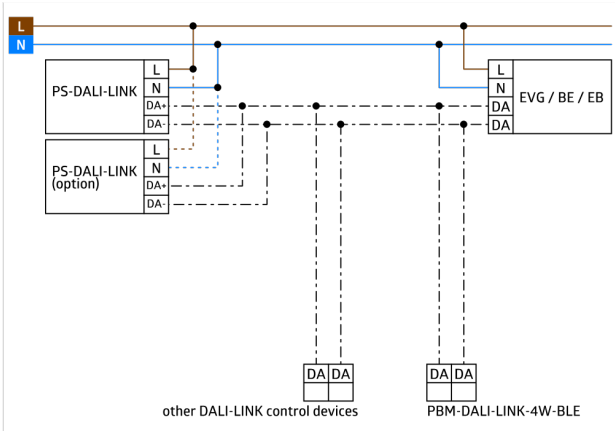
L
N
PS-DALI-LINK
L
N
DA+
DA-
PS-DALI-LINK (option)
L
N
DA+
DA-
L
N
DA
DA
EVG / BE / EB
DA DA
other DALI-LINK control devices
DA DA
PBM-DALI-LINK-4W-BLE

Tilbehør



Monteringssæt PICO
Art.no: 93775

Dimensioner: Ø 45 x 50 mm
Beskyttelsesgrad/-klasse: IP20
Kabinet: UV-resistent polycarbonat af høj kvalitet



Monteringssæt PICO
Art.no: 93778

Dimensioner: Ø 45 x 50 mm
Beskyttelsesgrad/-klasse: IP20
Kabinet: UV-resistent polycarbonat af høj kvalitet



Monteringssæt PICO
Art.no: 93777

Dimensioner: Ø 45 x 50 mm
Beskyttelsesgrad/-klasse: IP20
Kabinet: UV-resistent polycarbonat af høj kvalitet



Monteringssæt PICO
Art.no: 93776

Dimensioner: Ø 45 x 50 mm
Beskyttelsesgrad/-klasse: IP20
Kabinet: UV-resistent polycarbonat af høj kvalitet