B.E.G. LUXOMAT®



PD9-S-GH-i

92928 EAN: 4007529929283

Slave mini enhed, specielt til store højder, til udvidelse af en masterenheds detekteringsområde

Impuls signal til Master ved detekteret bevægelse uafhængig af omgivelses-lysstyrke

Effektdelen passer gennem hullet til sensoren i loftet (ved 34 mm Ø)

Bestil data

Betegnelse	Farve	Art.no
PD9-S-GH-i	hvid	92928

Tilbehør

Betegnelse	Farve	Art.no
Afdækningsring PD9 Ø 36 mm	antracit	92235
Afdækningsring PD9 Ø 36 mm	hvid	92238
Afdækningsring PD9 Ø 36 mm	sølv	92237
Afdækningsring PD9 Ø 45 mm	hvid	92327
Afdækningsring PD9 Ø 45 mm	sølv	92346
Firkantet designramme PD9-i	ren hvid	92993

Tekniske data

Spænding:	110 – 240 V AC 50 / 60 Hz
Dimensioner:	Sensorhoved: Ø 45 x 41 mm, Præstationsdel: 165 x 24 x 24 mm
Strømforbrug:	ca. 0.3 W
Detektionsområde:	vandret 360° (Montering på væg)
Rækkevidde:	maks. Ø 3.5 m på tværs
Detekteret område bevægelserne detekteres på tværs:	9 m² / 6 m Monteringshøjde
Monteringshøjde min./maks./anbefalet:	5 m / 10 m / 6 m
Beskyttelsesgrad/-klasse:	IP20 / Klasse II
Beskyttelse mod slag:	IK04
Omgivelsestemperatur:	-25 °C til +50 °C
Kabinet:	UV-resistent polycarbonat af høj kvalitet
Materiale Farve:	hvid mat, svarende til RAL9010
Kabellængde:	45 cm
Impulsafstand:	9 sek.

Information om produktet

Slave mini enhed, specielt til store højder, til udvidelse af en masterenheds detekteringsområde

Impuls signal til Master ved detekteret bevægelse uafhængig af omgivelses-lysstyrke

Kompatibel med alle masterenheder, undtagen: PD4-M-DS-i, 11-48V-enheder, PD9-M-SDB, PD4-M-DAA4G, Indoor 140-L, PD2N-M-1C-LED

Effektdelen passer gennem hullet til sensoren i loftet (ved 34 mm Ø)

Fjederklemmer til let og hurtig montering i lofter og i lamper

Inklusive Ø 45 mm afdækningsring og afdækningslameller

Typisk applikation: Overvågning af produktionshaller og trapper

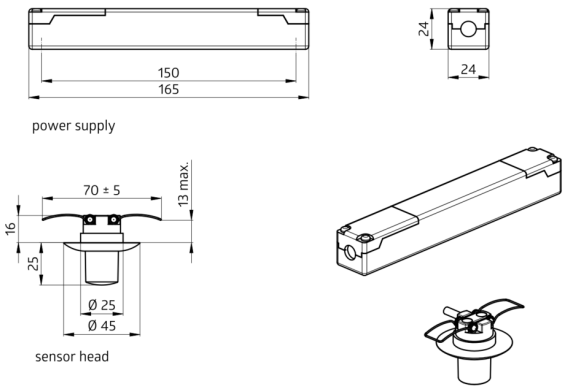
150
165
power supply
24
24
70 ± 5
13 max.
16
25
Ø 25
Ø 45
sensor head

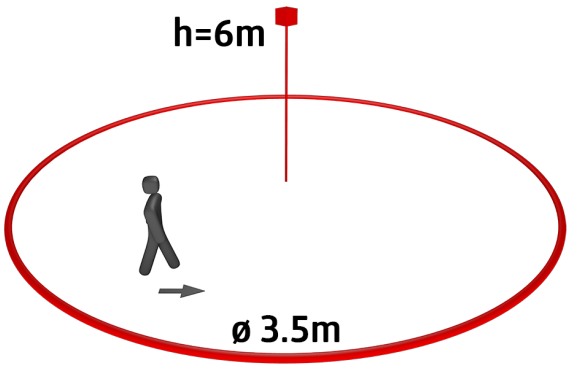
h=6m
ø 3.5m

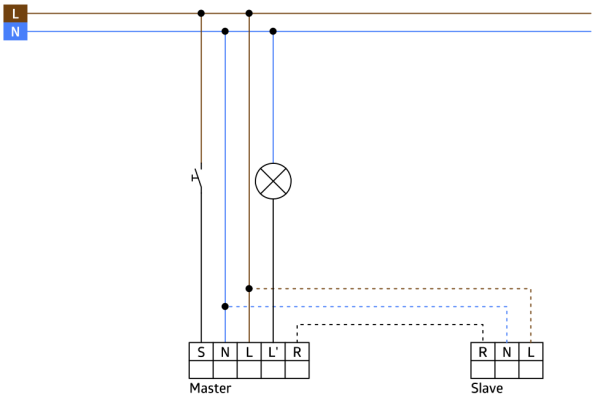
L
N
S N L L' R
Master
R N L
Slave

Tilbehør



Afdækningsring PD9 Ø 36 mm
Art.no: 92235

Dimensioner: Ø 36 mm
Kabinet: UV-resistent polycarbonat af høj kvalitet
Materiale Farve: antracit blank

Afdækningsring PD9 Ø 36 mm
Art.no: 92238

Dimensioner: Ø 36 mm
Kabinet: UV-resistent polycarbonat af høj kvalitet
Materiale Farve: hvid blank



Afdækningsring PD9 Ø 36 mm
Art.no: 92237

Dimensioner: Ø 36 mm
Kabinet: UV-resistent polycarbonat af høj kvalitet
Materiale Farve: sølv blank

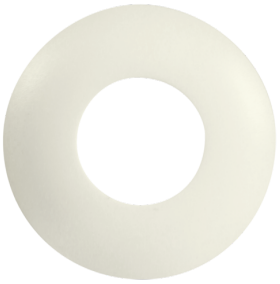

Afdækningsring PD9 Ø 45 mm
Art.no: 92327

Dimensioner: Ø 45 mm
Materiale Farve: hvid mat

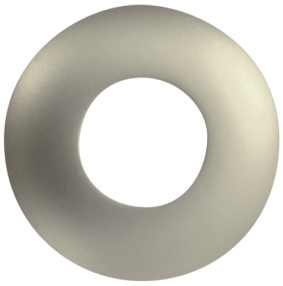

Afdækningsring PD9 Ø 45 mm
Art.no: 92346

Dimensioner: Ø 45 mm
Materiale Farve: sølv mat



Firkantet designramme PD9-i
Art.no: 92993

Dimensioner: 45 x 45 x 2.6 mm
Kabinet: UV-resistent polycarbonat af høj kvalitet
Materiale Farve: ren hvid mat, svarende til RAL9010