B.E.G. LUXOMAT®

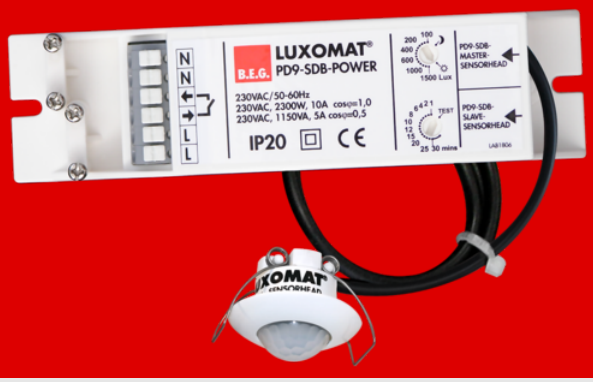

PD9-M-1C-SDB-IP65-i

92912 EAN: 4007529929122

230 V PIR-tilstedeværelsessensor med 360° dækning og en rækkevidde på op til Ø10m (78 m²), IP65, fjernbetjent og med potentialfri kontakt

Bestil data

Betegnelse	Farve	Art.no
PD9-M-1C-SDB-IP65-i	hvid	92912

Anvendelsesområder

- Entréer
- Vådrum

Tilbehør

Betegnelse	Farve	Art.no
Afdækningsring PD9 Ø 36 mm	antracit	92235
Afdækningsring PD9 Ø 36 mm	hvid	92238
Afdækningsring PD9 Ø 36 mm	sølv	92237
BLE-IR-Adapter	sort	93067
IR-PD9	-	92201
IR-PD-Mini	-	92159
RC-dæmperled	hvid	10880
Mini-RC-dæmperled		10882
PD9-S-SDB-i	hvid	92915

Tekniske data

Spænding:	230 V AC ±10% 50 Hz
Dimensioner:	Sensorhoved: Ø 36 x 28 mm, Præstationsdel: 154 x 40 x 26 mm
Strømforbrug:	2.2 W
Detektionsområde:	vandret 360° (Montering på væg)
Rækkevidde:	maks. Ø 10 m på tværs maks. Ø 6 m frontalt maks. Ø 4 m siddende
Detekteret område bevægelserne detekteres på tværs:	78 m² / 2.5 m Monteringshøjde
Monteringshøjde min./maks./anbefalet:	2 m / 5 m / 2.5 m
Beskyttelsesgrad/-klasse:	IP65 / Klasse III
Beskyttelse mod slag:	IK03
Omgivelsestemperatur:	-25 °C til +50 °C
Kabinet:	UV-resistent polycarbonat af høj kvalitet
Materiale Farve:	hvid mat, svarende til RAL9010
Kabellængde:	350 cm
Kanal 1 (lysstyring potentialefri)	
Afbryderstyrke:	2300 W, cos φ = 1 1150 VA, cos φ = 0.5 400 W LED maks. startstrøm Ip (20 ms) = 80 A
Kontakt-type:	1x µ-contakt, potentialfri lukke/NO
Tidsindstillinger:	15 sek. – 30 min, Impuls
Lux grænseværdi for tænd og sluk:	20 – 1500 Lux
Måling af blandingslys:	Måling af blandingslys

Information om produktet

Mini-tilstedeværelsessensor specielt til vådrum

En potentialfri kontakt

Master enhed udførelse

Der kan tilsluttes en slave enhed

Yderligere funktioner kan indstilles via fjernbetjeningen, der fås som tilbehør

Montering i lukkede lofter er ikke mulig

Fjederklemmer til let og hurtig montering i lofter og i lamper

Anvendelseseksempler:
Entréer, Vådrum

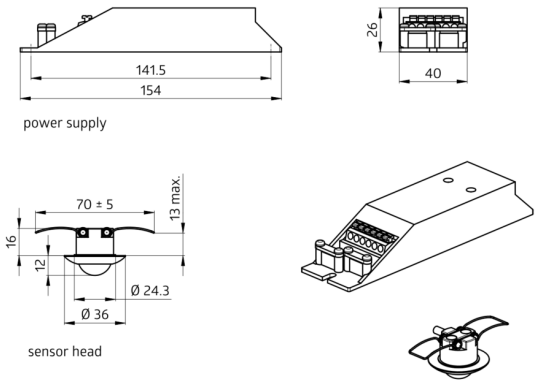
141.5
154
26
40
power supply
70 ± 5
13 max.
16
12
Ø 24.3
Ø 36
sensor head

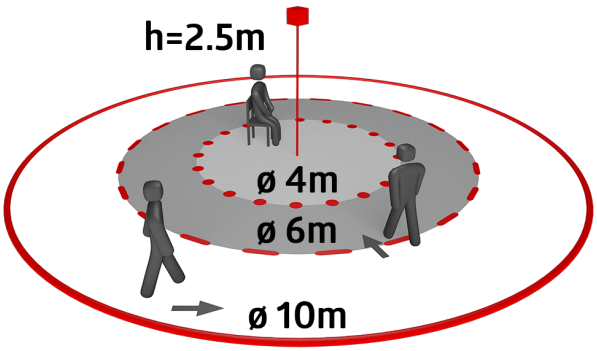
h=2.5m
ø 4m
ø 6m
ø 10m

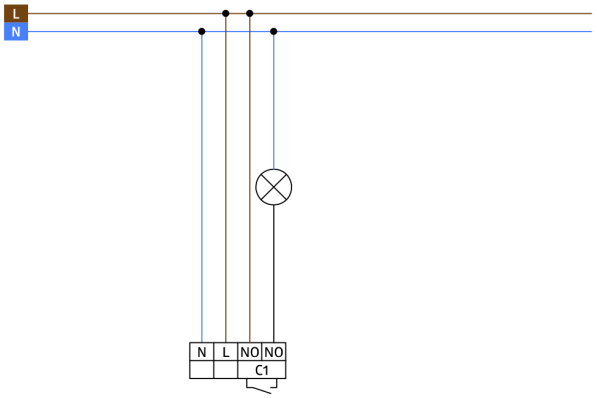
L
N
N
L
NO
NO
C1

Tilbehør



Afdækningsring PD9 Ø 36 mm
Art.no: 92235

Dimensioner: Ø 36 mm
Kabinet: UV-resistent polycarbonat af høj kvalitet
Materiale Farve: antracit blank

Afdækningsring PD9 Ø 36 mm
Art.no: 92238

Dimensioner: Ø 36 mm
Kabinet: UV-resistent polycarbonat af høj kvalitet
Materiale Farve: hvid blank



Afdækningsring PD9 Ø 36 mm
Art.no: 92237

Dimensioner: Ø 36 mm
Kabinet: UV-resistent polycarbonat af høj kvalitet
Materiale Farve: sølv blank



BLE-IR-Adapter
Art.no: 93067

Dimensioner: 40 x 55 x 103 mm
Materiale Farve: sort
Frekvens: 2.4 GHz ISM band, GFSK 0.2 dBm + 5.3 dBi = 5.5 dBm

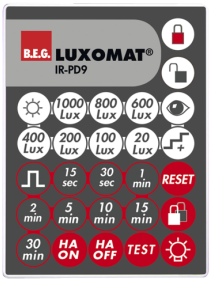

IR-PD9
Art.no: 92201

Batteri: 3.0 V Lithium CR2032 inklusiv
Dimensioner: 80 x 60 x 8 mm
Materiale Farve: -



IR-PD-Mini
Art.no: 92159

Batteri: 3.0 V Lithium CR2032 inklusiv
Dimensioner: 57 x 35 x 7 mm
Materiale Farve: -



RC-dæmperled
Art.no: 10880

Spænding: 230 V AC ±10%
Dimensioner: 38 x 12 x 26 mm
Beskyttelsesgrad/-klasse: IP20 / Klasse II



Mini-RC-dæmperled
Art.no: 10882

Spænding: 230 V AC ±10%
Dimensioner: 50 x 23 x 8 mm
Beskyttelsesgrad/-klasse: IP20 / Klasse II



PD9-S-SDB-i
Art.no: 92915

Dimensioner: Ø 36 x 28 mm
Detektionsområde: vandret 360° (Montering på væg)
Rækkevidde: maks. Ø 10 m på tværs
maks. Ø 6 m frontalt
maks. Ø 4 m siddende