B.E.G. LUXOMAT®



PD9-M-1C-SDB-IP65-GH-i

92932 EAN: 4007529929320

Mini-tilstedeværelsessensorer specielt til vådrum med stor loftshøjde

En potentialfri kontakt

Master enhed udførelse

Bestil data

Betegnelse	Farve	Art.no
PD9-M-1C-SDB-IP65-GH-i	sølv	92932

Tilbehør

Betegnelse	Farve	Art.no
BLE-IR-Adapter	sort	93067
IR-PD9	-	92201
IR-PD-Mini	-	92159
RC-dæmperled	hvid	10880
Mini-RC-dæmperled		10882

Tekniske data

Spænding:	230 V AC ±10% 50 Hz
Dimensioner:	Sensorhoved: Ø 36 x 40 mm, Præstationsdel: 154 x 38 x 25 mm
Strømforbrug:	2.2 W
Detektionsområde:	vandret 360° (Montering på væg)
Rækkevidde:	maks. Ø 3.5 m på tværs
Detekteret område bevægelserne detekteres på tværs:	9 m² / 6 m Monteringshøjde
Monteringshøjde min./maks./anbefalet:	5 m / 10 m / 6 m
Beskyttelsesgrad/-klasse:	IP65 / Klasse III
Beskyttelse mod slag:	IK03
Omgivelsestemperatur:	-25 °C til +50 °C
Kabinet:	UV-resistent polycarbonat af høj kvalitet
Materiale Farve:	sølv mat, svarende til RAL9022
Kabellængde:	350 cm
Kanal 1 (lysstyring potentialefri)	
Afbryderstyrke:	2300 W, cos φ = 1 1150 VA, cos φ = 0.5 400 W LED maks. startstrøm Ip (20 ms) = 80 A
Kontakt-type:	1x µ-contakt, potentialfri lukke/NO
Tidsindstillinger:	15 sek. – 30 min, Impuls
Lux grænseværdi for tænd og sluk:	10 – 2000 Lux
Måling af blandingslys:	Måling af blandingslys

Information om produktet

Mini-tilstedeværelsessensorer specielt til vådrum med stor loftshøjde

En potentialfri kontakt

Master enhed udførelse

Der kan tilsluttes en slave enhed

Yderligere funktioner kan indstilles via fjernbetjeningen, der fås som tilbehør

Fjederklemmer til let og hurtig montering i lofter og i lamper

Inklusive Ø 45 mm afdækningsring og afdækningslameller

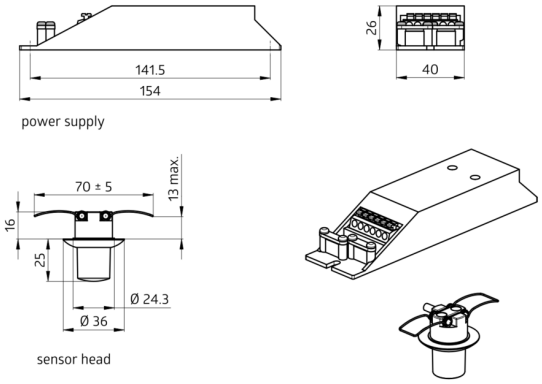
141.5
154
power supply
26
40
70 ± 5
13 max.
16
25
Ø 24.3
Ø 36
sensor head

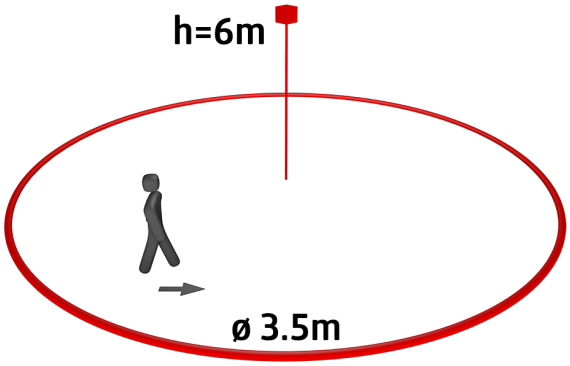
h=6m
ø 3.5m

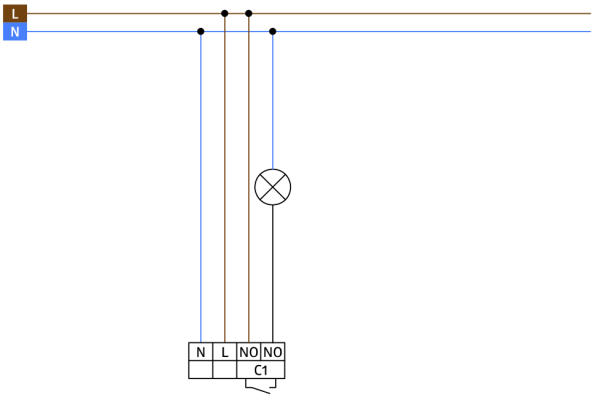
L
N
N
L
NO
NO
C1

Tilbehør



BLE-IR-Adapter
Art.no: 93067

Dimensioner: 40 x 55 x 103 mm
Materiale Farve: sort
Frekvens: 2.4 GHz ISM band, GFSK 0.2 dBm + 5.3 dBi = 5.5 dBm

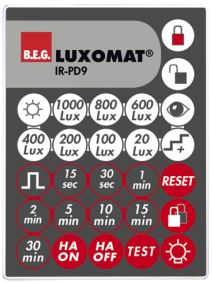

IR-PD9
Art.no: 92201

Batteri: 3.0 V Lithium CR2032 inklusiv
Dimensioner: 80 x 60 x 8 mm
Materiale Farve: -



IR-PD-Mini
Art.no: 92159

Batteri: 3.0 V Lithium CR2032 inklusiv
Dimensioner: 57 x 35 x 7 mm
Materiale Farve: -



RC-dæmperled
Art.no: 10880

Spænding: 230 V AC ±10%
Dimensioner: 38 x 12 x 26 mm
Beskyttelsesgrad/-klasse: IP20 / Klasse II



Mini-RC-dæmperled
Art.no: 10882

Spænding: 230 V AC ±10%
Dimensioner: 50 x 23 x 8 mm
Beskyttelsesgrad/-klasse: IP20 / Klasse II