# LUXOMAT®

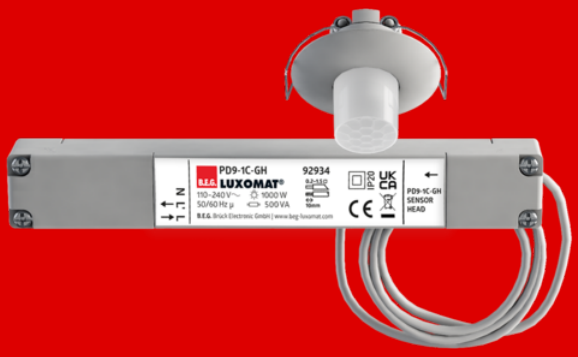


# PD9-1C-GH-i

92934 EAN: 4007529929344

Mini-bevægelsessensor specielt til højlagre

En kanal til frakobling af lys

Zero crossing tilkobling og frakobling

## Bestil data

| Betegnelse | Farve | Art.no |
|---|---|---|
| PD9-1C-GH-i | hvid | 92934 |

## Anvendelsesområder

- trapper
- sportshaller / lagerrum

## Tilbehør

| Betegnelse | Farve | Art.no |
|---|---|---|
| RC-dæmperled | hvid | 10880 |
| Mini-RC-dæmperled | | 10882 |
| Afdækningsring PD9 Ø 36 mm | antracit | 92235 |
| Afdækningsring PD9 Ø 36 mm | hvid | 92238 |
| Afdækningsring PD9 Ø 36 mm | sølv | 92237 |
| Afdækningsring PD9 Ø 45 mm | hvid | 92327 |
| Afdækningsring PD9 Ø 45 mm | sølv | 92346 |
| Firkantet designramme PD9-i | ren hvid | 92993 |

## Tekniske data

| | |
|---|---|
| Spænding: | 110 – 240 V AC 50 / 60 Hz |
| Dimensioner: | Sensorhoved: Ø 45 x 49 mm, Præstationsdel: 165 x 24 x 24 mm |
| Strømforbrug: | < 0.5 W |
| Detektionsområde: | vandret 360° (Montering på væg) |
| Rækkevidde: | maks. Ø 3.5 m på tværs |
| Detekteret område bevægelserne detekteres på tværs: | 9 m² / 6 m Monteringshøjde |
| Monteringshøjde min./maks./anbefalet: | 5 m / 10 m / 6 m |
| Beskyttelsesgrad/-klasse: | IP20 / Klasse II |
| Beskyttelse mod slag: | IK04 |
| Omgivelsestemperatur: | -25 °C til +50 °C |
| Kabinet: | UV-resistent polycarbonat af høj kvalitet |
| Materiale Farve: | hvid mat, svarende til RAL9010 |
| Kabellængde: | 45 cm |
| **Kanal 1 (lysstyring)** | |
| Afbryderstyrke: | 1000 W, cos φ = 1<br>500 VA, cos φ = 0.5<br>200 W LED |
| Kontakt-type: | 1x µ-kontakt, lukke/NO |
| Tidsindstillinger: | 30 sek. – 30 min, Impuls |
| Lux grænseværdi for tænd og sluk: | 10 – 2000 Lux |

## Information om produktet

Mini-bevægelsessensor specielt til højlagre

En kanal til frakobling af lys

Zero crossing tilkobling og frakobling

Let indstilling på enheden

Effektdelen passer gennem hullet til sensoren i loftet (ved 34 mm Ø)

Fjederklemmer til let og hurtig montering i lofter og i lamper

Inklusive Ø 45 mm afdækningsring og afdækningslameller

**Anvendelseseksempler:**
trapper, sportshaller / lagerrum

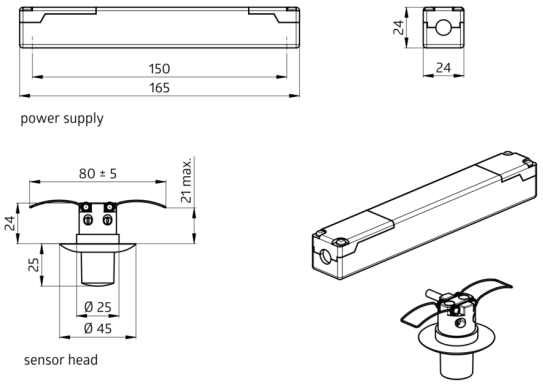
150
165
power supply
24
24
80 ± 5
21 max.
24
25
Ø 25
Ø 45
sensor head

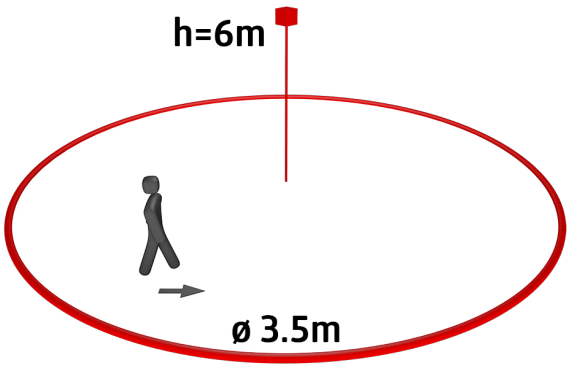
h=6m
ø 3.5m

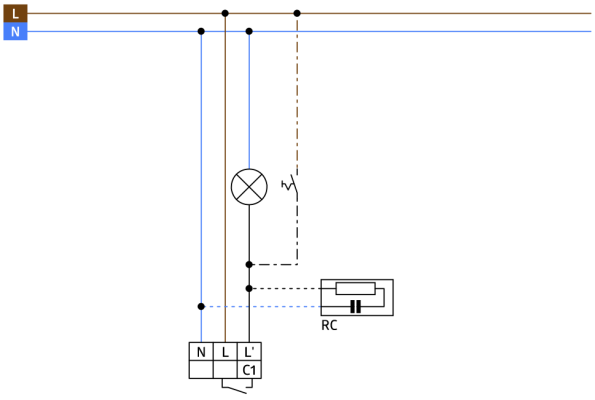
L
N
RC
N
L
L'
C1

## Tilbehør




**RC-dæmperled**
Art.no: 10880

Spænding: 230 V AC ±10%
Dimensioner: 38 x 12 x 26 mm
Beskyttelsesgrad/-klasse: IP20 / Klasse II




**Mini-RC-dæmperled**
Art.no: 10882

Spænding: 230 V AC ±10%
Dimensioner: 50 x 23 x 8 mm
Beskyttelsesgrad/-klasse: IP20 / Klasse II



**Afdækningsring PD9 Ø 36 mm**
Art.no: 92235

Dimensioner: Ø 36 mm
Kabinet: UV-resistent polycarbonat af høj kvalitet
Materiale Farve: antracit blank



**Afdækningsring PD9 Ø 36 mm**
Art.no: 92238

Dimensioner: Ø 36 mm
Kabinet: UV-resistent polycarbonat af høj kvalitet
Materiale Farve: hvid blank



**Afdækningsring PD9 Ø 36 mm**
Art.no: 92237

Dimensioner: Ø 36 mm
Kabinet: UV-resistent polycarbonat af høj kvalitet
Materiale Farve: sølv blank

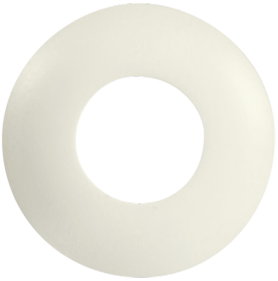

**Afdækningsring PD9 Ø 45 mm**
Art.no: 92327

Dimensioner: Ø 45 mm
Materiale Farve: hvid mat

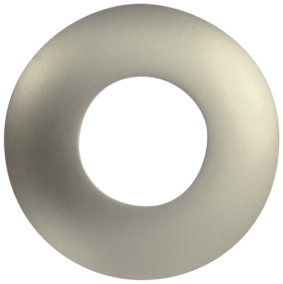

**Afdækningsring PD9 Ø 45 mm**
Art.no: 92346

Dimensioner: Ø 45 mm
Materiale Farve: sølv mat



**Firkantet designramme PD9-i**
Art.no: 92993

Dimensioner: 45 x 45 x 2.6 mm
Kabinet: UV-resistent polycarbonat af høj kvalitet
Materiale Farve: ren hvid mat, svarende til RAL9010