B.E.G. LUXOMAT® net



PD5N-LAMELLA-BMS2 DALI-2 BB

93358 EAN: 4007529933587

DALI-2 (BMS) PIR-multisensor med 360° dækning og en rækkevidde på op til Ø10m (78 m²), DALI-2-indgangsenhed til lamelleloft

Bestil data

Betegnelse	Farve	Art.no
PD5N-LAMELLA-BMS2 DALI-2 BB	sort	93358

Tekniske data

Spænding:	fra DALI Bus, maks. 22.5 V DC
Dimensioner:	55 x 20 x 44 mm
Parametrisering:	via DALI-Bus og applikation, der understøtter DALI multisensorer i henhold til IEC62386, del 101, 103, 303 og 304
Typ. Strømindgang:	4.5 mA
Afviklingstid:	200 ms
Detektionsområde:	vandret 360° (Montering på væg)
Rækkevidde:	maks. Ø 12 m på tværs maks. Ø 5 m frontalt maks. Ø 4 m siddende
Detekteret område bevægelserne detekteres på tværs:	110 m² / 2.5 m Monteringshøjde
Monteringshøjde min./maks./anbefalet:	2 m / 5 m / 2.5 m
Beskyttelsesgrad/-klasse:	IP20 / Klasse II
Lysmåling:	0 - 4095 Lux, Måling af blandingslys
Omgivelsestemperatur:	-25 °C til +50 °C
Kabinet:	UV-resistent polycarbonat af høj kvalitet
Materiale Farve:	sort, svarende til RAL9005
Kabellængde:	300 mm
Tilslutninger og ledninger:	prop WAGO 890-1112

Information om produktet

DALI-2 Multisensor (Input Device) til installation i Lamella lofter

DALI-2-certificeret produkt

Forsyningsspænding via Dali-bussen

DALI Multimaster teknologi i henhold til IEC 62386 del 103

Eksempel 0 indeholder oplysninger om pladsudnyttelse og bevægelsesdetektering i henhold til IEC 62386 del 303 på Dali-bussen

Eksempel 1 giver LUX-værdier i henhold til IEC 62386 del 304 på Dali-bussen

Instance 2 - 6 giver oplysninger om trykket af kontrolknapper til en kompatibel mini-IR-fjernbetjening i henhold til IEC 62386 Del 301 på Dali-bussen

Parameter indstilling er mulig via en påkrævet Multimaster applications controller fra enhver producent. Denne controller skal understøtte IEC 62386 dele 101/103/301/303/304.

Clips-lukning til enkel og ensartet installation

Formonteret forbindelseskabel med plug-in-system

Blandet lysmåling ved brug af den indvendige og udvendige belysnings sensor

Individuel følsomheds justering af PIR-sensoren

Status lysdioder Aktiver/Deaktiver

Forholdet mellem lyssensorer justeres

Justerbar bitopløsning af lyssensor

Justerbar reflektionsfaktor for beregnet lux -værdi

Separat og kraftfuld lokaliserings-led til hurtig og sikker opstart

Anvendelseseksempler:
trapper, cellekontorer, Storrums-kontor, Mødelokale, classrooms/seminar Rooms

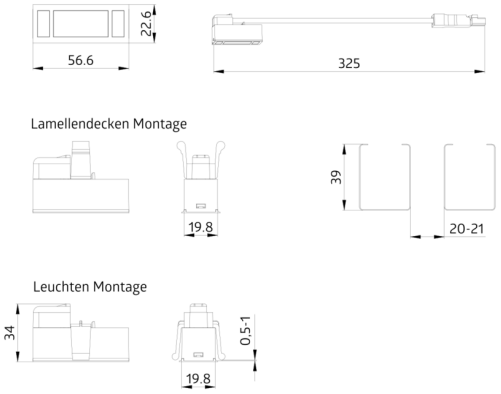
22.6
56.6
325
Lamellendecken Montage
19.8
39
20-21
Leuchten Montage
34
19.8
0.5-1

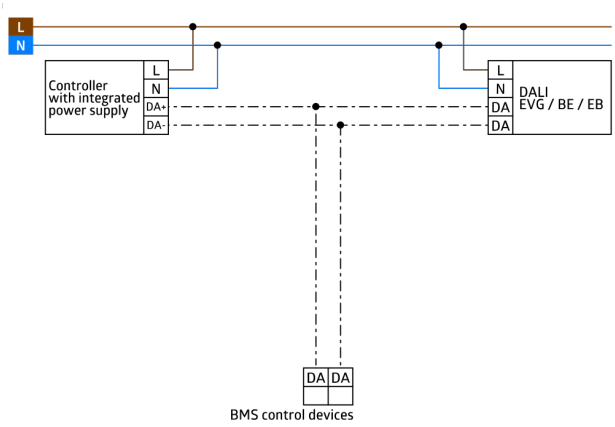
L
N
Controller
with integrated
power supply
L
N
DA+
DA-
L
N
DA
DA
DALI
EVG / BE / EB
DA
DA
BMS control devices

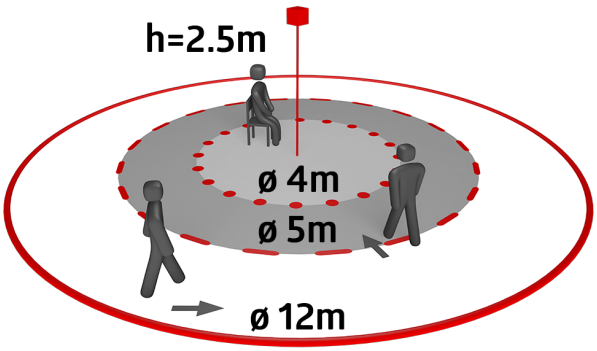
h=2.5m
ø 4m
ø 5m
ø 12m