

PD4N-M-DACO-DUO DALI-2

93461 EAN: 4007529934614

DALI-2 PIR-tilstedeværelsessensor med integreret DALI-applikationscontroller, 360° dækning og en rækkevidde på op til Ø24m (450 m²), 2 DALI-kanaler

Bestil data

Betegnelse	Farve	Art.no
PD4N-M-DACO-DUO DALI-2	hvid	93461

Anvendelsesområder

- Entréer
- Korridor/gangareal
- cellekontorer
- Storrums-kontor
- Mødelokale
- classrooms/seminar Rooms
- sportshaller / lagerrum

Tilbehør

Betegnelse	Farve	Art.no
BLE-IR-Adapter	sort	93067
IR-Adapter til Smartphones	sort	92726
IR-PD-DALI	-	92094
IR-PD-DALI-LD	-	92652
IR-PD-DALI-E	-	92122
IR-PD-DALI-Mini	-	92112
P Sokkel/underlag IP54 PD4N H	antracit	93786
P Sokkel/underlag IP54 PD4N H	hvid	93465
P Sokkel/underlag IP54 PD4N H	sort	93788
P Sokkel/underlag IP54 PD4N H	trafikhvid	93787
P Sokkel/underlag IP65 PD4N	hvid	93314
Corridor lens PD4N type A	hvid	93073
Corridor lens PD4N type A, Afdækningsring	trafikhvid	93742

Corridor lens PD4N type A, Afdækningsring	antracit	93741
Corridor lens PD4N type A, Afdækningsring	sort	93743
lens PD4N, Afdækningsring	antracit	93731
lens PD4N, Afdækningsring	sort	93733
lens PD4N, Afdækningsring	trafikhvid	93732
Bold-beskyttelseskurv BSK (Ø 200 x 90 mm)	hvid	92199
Vægbeslag PD2N/4N Typ A	trafikhvid	93702
Vægbeslag PD2N/4N Typ A	antracit	93701
Vægbeslag PD2N/4N Typ A	hvid	93700
Vægbeslag PD2N/4N Typ A	sort	93703
Vægbeslag PD2N/4N Typ A	hvid	93164

Tekniske data

Spænding:	230 V AC ±10% 50 Hz
Dimensioner:	Ø 106 x 95 mm
Strømforbrug:	ca. 3 W
Slave enheder:	Op til 4
Detektionsområde:	vandret 360° (Montering på væg)
Rækkevidde:	maks. Ø 24 m på tværs maks. Ø 8 m frontalt maks. Ø 6.4 m siddende
Detekteret område bevægelserne detekteres på tværs:	450 m² / 2.5 m Monteringshøjde
Monteringshøjde min./maks./anbefalet:	2 m / 10 m / 2.5 m
Beskyttelsesgrad/-klasse:	IP20 / Klasse II
Beskyttelse mod slag:	IK04
Omgivelsestemperatur:	-25 °C til +50 °C
Kabinet:	UV-resistent polycarbonat af høj kvalitet
Materiale Farve:	hvid mat, svarende til RAL9010
Kanal 1 og Kanal 2 (lysstyring)	
DALI-udgang:	40 mA (garanteret), 60 mA (maks.), Nedlukningsmekanisme
Undersøttet udstyr:	DT0, DT5, DT6, DT7
Understøttede enheder:	- (single master)
Tidsindstillinger:	1 min – 150 min
Orienteringslys:	5 – 100 % / OFF / 5 min – 60 min / ∞
Luxindstillet værdi:	10 – 2500 Lux
Måling af blandingslys:	Måling af blandingslys

Information om produktet

Tilstedeværelsessensor med integreret DALI appikations ansøgning controller til energieffektiv lysstyring

2 kanaler

DALI-2-certificeret produkt

Integreret DALI strømforsyning

DALI-grænseflade til styring af digitale, dæmpbare EKG'er i broadcast-tilstand

Manuel omskiftning og dæmpning med almindelige omskiftere

Bidirectional IR -kommunikation muliggør hurtig integration i projektstyringsfunktionen af B.E.G. En app

Samtlige funktioner kan kun aktiveres med B.E.G. IR-adapter og en smartphone eller tablet (Android, iOS).

Halvautomatiske, fuldautomatisk, lysstyring eller nærvær tilstand justerbar

Justerbar reguleringsdynamik (minimum og maksimale værdier)

Justerbar hastighed og forsinkelse af forordningen

Single mester-version, ikke skalerbar

Detekteringsområde kan udvides med slavesensorer

Blandet lysmåling ved brug af den indvendige og udvendige belysnings sensor

DALI udgangseffekt kan forøges med tilbehør

Omgivende lys-afhængig kontrol eller skifte udgang

Justerbar switch-on-værdi

Sidste værdi - Påmindelsesfunktion for tændteværdi

Justerbar lysstyrke Sæt værdi og reflektionsfaktor

Indikation af den aktuelle lyssensorværdi i B.E.G. En app

Selvkontrol og visning af enhedsfejl i B.E.G. En app

Status lysdioder Aktiver/Deaktiver

PIN-kode

Korridorfunktion - Deaktiverer muligheden for at slukke for lyset via trykknappen

Antal DALI deltagere kan bestemmes hurtigt og pålideligt via B.E.G. Online DALI Linje Planner

Software er bagudkompatibel med den første generation (undtagen DSI, dobbeltlås og korridorfunktion)

Fabriksindstilling 10 min efterløbstid og 500 lux lysstyrke indstillede værdi

Inklusive forudmonteret fjederklemme med belastningsaflastning og kontaktbeskyttelseshætte til forsænket loftmontering

Tilbehør er tilgængeligt til montering som påbygning og indbygning

Anvendelseseksempler:
Entréer, Korridor/gangareal, cellekontorer, Storrums-kontor, Mødelokale, classrooms/seminar Rooms, sportshaller / lagerrum

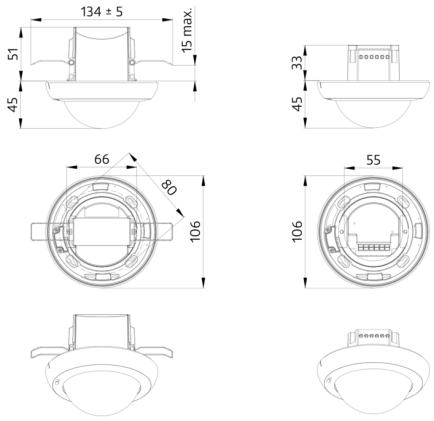
134 ± 5
15 max.
51
45
33
45
66
80
106
55
106

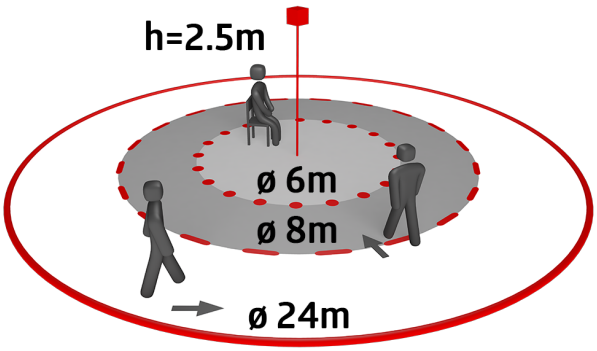
h=2.5m
ø 6m
ø 8m
ø 24m

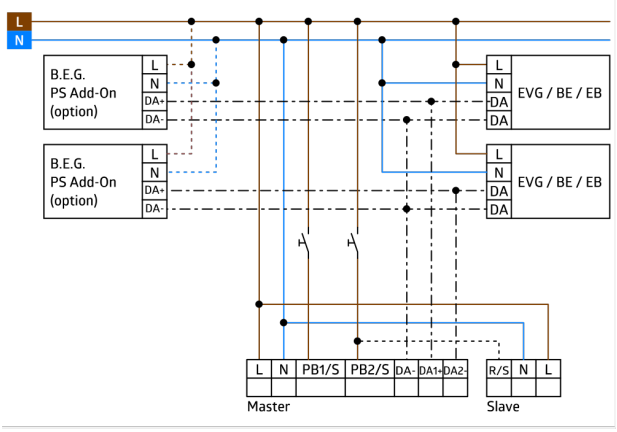
L
N
B.E.G.
PS Add-On
(option)
L
N
DA+
DA-
EVG / BE / EB
DA
DA
B.E.G.
PS Add-On
(option)
EVG / BE / EB
L
N
PB1/S
PB2/S
DA-
DA1+
DA2-
Master
R/S
N
L
Slave

Tilbehør



BLE-IR-Adapter
Art.no: 93067

Dimensioner: 40 x 55 x 103 mm
Materiale Farve: sort
Frekvens: 2.4 GHz ISM band, GFSK
0.2 dBm + 5.3 dBi = 5.5 dBm



IR-Adapter til Smartphones
Art.no: 92726

Dimensioner: 47 x 19 x 10 mm
Beskyttelsesgrad/-klasse: IP20
Omgivelsestemperatur: -20 °C til +40 °C

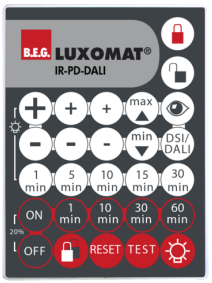

IR-PD-DALI
Art.no: 92094

Batteri: 3.0 V Lithium CR2032 inklusiv
Dimensioner: 80 x 60 x 8 mm
Materiale Farve: -



IR-PD-DALI-LD
Art.no: 92652

Batteri: 3 x 1.5 V Micro AAA (medfølger ikke)
Dimensioner: 83 x 53 x 17 mm
Materiale Farve: -



IR-PD-DALI-E
Art.no: 92122

Batteri: 3.0 V Lithium CR2032 inklusiv
Dimensioner: 80 x 60 x 8 mm
Materiale Farve: -



IR-PD-DALI-Mini
Art.no: 92112

Batteri: 3.0 V Lithium CR2032 inklusiv
Dimensioner: 57 x 35 x 7 mm
Materiale Farve: -



P Sokkel/underlag IP54 PD4N H
Art.no: 93786

Dimensioner: Ø 110 x 45 mm
Beskyttelsesgrad/-klasse: IP54
Materiale Farve: antracit, svarende til RAL7016



P Sokkel/underlag IP54 PD4N H
Art.no: 93465

Dimensioner: Ø 110 x 45 mm
Beskyttelsesgrad/-klasse: IP54
Materiale Farve: hvid, svarende til RAL9010



P Sokkel/underlag IP54 PD4N H
Art.no: 93788

Dimensioner: Ø 110 x 45 mm
Beskyttelsesgrad/-klasse: IP54
Materiale Farve: sort, svarende til RAL9005



P Sokkel/underlag IP54 PD4N H
Art.no: 93787

Dimensioner: Ø 110 x 45 mm
Beskyttelsesgrad/-klasse: IP54
Materiale Farve: trafikhvid, svarende til RAL9016



P Sokkel/underlag IP65 PD4N
Art.no: 93314

Dimensioner: 133 x 133 x 69 mm
Beskyttelsesgrad/-klasse: IP65
Materiale Farve: hvid



Corridor lens PD4N type A
Art.no: 93073

Detektionsområde: vandret 360° (Montering på væg)
Rækkevidde: maks. Ø 40 m på tværs
maks. Ø 20 m frontalt
Detekteret område bevægelserne detekteres på tværs: 250 m² / 2.5 m Monteringshøjde



Corridor lens PD4N type A, Afdækningsring
Art.no: 93742

Detektionsområde: vandret 360° (Montering på væg)
Rækkevidde: maks. Ø 40 m på tværs
maks. Ø 20 m frontalt
Detekteret område bevægelserne detekteres på tværs: 250 m² / 2.5 m Monteringshøjde



Corridor lens PD4N type A, Afdækningsring
Art.no: 93741

Detektionsområde: vandret 360° (Montering på væg)
Rækkevidde: maks. Ø 40 m på tværs
maks. Ø 20 m frontalt
Detekteret område bevægelserne detekteres på tværs: 250 m² / 2.5 m Monteringshøjde



Corridor lens PD4N type A, Afdækningsring
Art.no: 93743

Detektionsområde: vandret 360° (Montering på væg)
Rækkevidde: maks. Ø 40 m på tværs
maks. Ø 20 m frontalt
Detekteret område bevægelserne detekteres på tværs: 250 m² / 2.5 m Monteringshøjde



lens PD4N, Afdækningsring
Art.no: 93731

Detektionsområde: vandret 360° (Montering på væg)
Rækkevidde: maks. Ø 24 m på tværs
maks. Ø 8 m frontalt
maks. Ø 6.4 m siddende
Detekteret område bevægelserne detekteres på tværs: 450 m² / 2.5 m Monteringshøjde



lens PD4N, Afdækningsring
Art.no: 93733

Detektionsområde: vandret 360° (Montering på væg)
Rækkevidde: maks. Ø 24 m på tværs
maks. Ø 8 m frontalt
maks. Ø 6.4 m siddende
Detekteret område bevægelserne detekteres på tværs: 450 m² / 2.5 m Monteringshøjde

lens PD4N, Afdækningsring
Art.no: 93732

Detektionsområde: vandret 360° (Montering på væg)
Rækkevidde: maks. Ø 24 m på tværs
maks. Ø 8 m frontalt
maks. Ø 6.4 m siddende
Detekteret område bevægelserne detekteres på tværs: 450 m² / 2.5 m Monteringshøjde

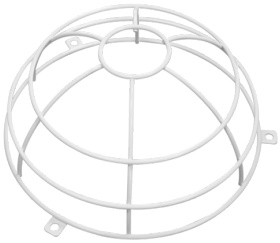

Bold-beskyttelseskurv BSK (Ø 200 x 90 mm)
Art.no: 92199

Dimensioner: Ø 200 x 90 mm
Beskyttelse mod slag: IK09
Kabinet: Coated stålkurv

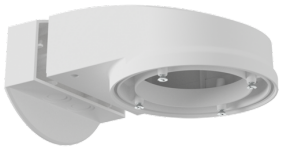

Vægbeslag PD2N/4N Typ A
Art.no: 93702

Dimensioner: 133 x 106 x 66 mm
Beskyttelsesgrad/-klasse: IP54 / Klasse II
Kabinet: UV-resistent polycarbonat af høj kvalitet

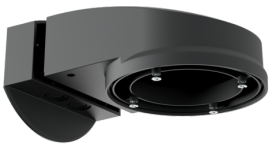

Vægbeslag PD2N/4N Typ A
Art.no: 93701

Dimensioner: 133 x 106 x 66 mm
Beskyttelsesgrad/-klasse: IP54 / Klasse II
Kabinet: UV-resistent polycarbonat af høj kvalitet

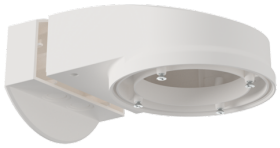

Vægbeslag PD2N/4N Typ A
Art.no: 93700

Dimensioner: 133 x 106 x 66 mm
Beskyttelsesgrad/-klasse: IP54 / Klasse II
Kabinet: UV-resistent polycarbonat af høj kvalitet

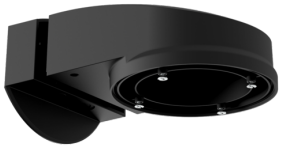

Vægbeslag PD2N/4N Typ A
Art.no: 93703

Dimensioner: 133 x 106 x 66 mm
Beskyttelsesgrad/-klasse: IP54 / Klasse II
Kabinet: UV-resistent polycarbonat af høj kvalitet



Vægbeslag PD2N/4N Typ A
Art.no: 93164

Dimensioner: 133 x 106 x 66 mm
Beskyttelsesgrad/-klasse: IP54 /
Kabinet: UV-resistent polycarbonat af høj kvalitet