B.E.G. LUXOMAT®



PD4N-M-DACO-1C
DALI-2 Set 93463-93731

DALI-2 PIR-tilstedeværelsessensor med integreret DALI-applikationscontroller, 360° dækning og en rækkevidde på op til Ø24m (450 m²), med koblingsrelæ

Bestil data

Betegnelse	Farve	Art.no
PD4N-M-DACO-1C DALI-2	hvid	93463
lens PD4N, Afdækningsring	antracit	93731

Anvendelsesområder

- Entréer
- Korridor/gangareal
- cellekontorer
- Storrums-kontor
- Mødelokale
- classrooms/seminar Rooms
- sportshaller / lagerrum

Tekniske data

Spænding:	230 V AC ±10% 50 Hz
Dimensioner:	Ø 106 x 95 mm
Strømforbrug:	ca. 2 W
Slave enheder:	Op til 8
Detektionsområde:	vandret 360° (Montering på væg)
Rækkevidde:	maks. Ø 24 m på tværs maks. Ø 8 m frontalt maks. Ø 6.4 m siddende
Detekteret område bevægelserne detekteres på tværs:	450 m² / 2.5 m Monteringshøjde
Monteringshøjde min./maks./anbefalet:	2 m / 10 m / 2.5 m
Beskyttelsesgrad/-klasse:	IP20 / Klasse II
Beskyttelse mod slag:	IK04
Omgivelsestemperatur:	-25 °C til +50 °C
Kabinet:	UV-resistent polycarbonat af høj kvalitet
Materiale Farve:	**antracit mat, svarende til RAL7016 (93731)**
Kanal 1 (lysstyring)	
DALI-udgang:	80 mA (garanteret), 125 mA (maks.), Nedlukningsmekanisme
Undersøttet udstyr:	DT0, DT5, DT6, DT7
Understøttede enheder:	- (single master)
Tidsindstillinger:	1 min – 150 min
Orienteringslys:	10 – 30 % / OFF / 5 min – 60 min / ∞
Luxindstillet værdi:	10 – 2500 Lux
Kanal 2 (HVAC / lysstyring)	
Afbryderstyrke:	2300 W, cos φ = 1 1150 VA, cos φ = 0.5 800 W LED maks. startstrøm Ip (20 ms) = 165 A
Kontakt-type:	1x µ-contakt, potentialfri, bistabil
Tidsindstillinger:	5 min – 120 min, Alarmimpuls, Impuls
Måling af blandingslys:	Måling af blandingslys

Information om produktet

Set : PD4N-M-DACO-1C DALI-2 + lens PD4N, Afdækningsring antracit mat, svarende til RAL7016

Tilstedeværelsessensor med integreret DALI appikations ansøgning controller til energieffektiv lysstyring

DALI-2-certificeret produkt

Integreret DALI strømforsyning

DALI-grænseflade til styring af digitale, dæmpbare EKG'er i broadcast-tilstand

Manuel omskiftning og dæmpning med almindelige omskiftere

Bidirectional IR -kommunikation muliggør hurtig integration i projektstyringsfunktionen af B.E.G. En app

Samtlige funktioner kan kun aktiveres med B.E.G. IR-adapter og en smartphone eller tablet (Android, iOS).

Halvautomatiske, fuldautomatisk, lysstyring eller nærvær tilstand justerbar

Omskiftningsrelæ med høj ydelse og flere betjeningsmåder, f.eks. DALI -afbryderfunktion, HVAC, tavlebelysning.

Justerbar reguleringsdynamik (minimum og maksimale værdier)

Justerbar hastighed og forsinkelse af forordningen

Single mester-version, ikke skalerbar

Detekteringsområde kan udvides med slavesensorer

Blandet lysmåling ved brug af den indvendige og udvendige belysnings sensor

DALI udgangseffekt kan forøges med tilbehør

Omgivende lys-afhængig kontrol eller skifte udgang

Justerbar switch-on-værdi

Sidste værdi - Påmindelsesfunktion for tændteværdi

Justerbar lysstyrke Sæt værdi og reflektionsfaktor

Indikation af den aktuelle lyssensorværdi i B.E.G. En app

Selvkontrol og visning af enhedsfejl i B.E.G. En app

Status lysdioder Aktiver/Deaktiver

PIN-kode

Korridorfunktion - Deaktiverer muligheden for at slukke for lyset via trykknappen

Antal DALI deltagere kan bestemmes hurtigt og pålideligt via B.E.G. Online DALI Linje Planner

Undgåelse af standby tab af lysanlægget i overensstemmelse

med EnEV DIN V 18.599-4

Software er bagudkompatibel med den første generation (undtagen DSI, dobbeltlås og korridorfunktion)

Fabriksindstilling 10 min efterløbstid og 500 lux lysstyrke indstillede værdi

Inklusive forudmonteret fjederklemme med belastningsaflastning og kontaktbeskyttelseshætte til forsænket loftmontering

Tilbehør er tilgængeligt til montering som påbygning og indbygning

Tilbehør til vægmontering valgfrit tilgængeligt

Yderligere tilbehør til farvematching eventuelt tilgængeligt

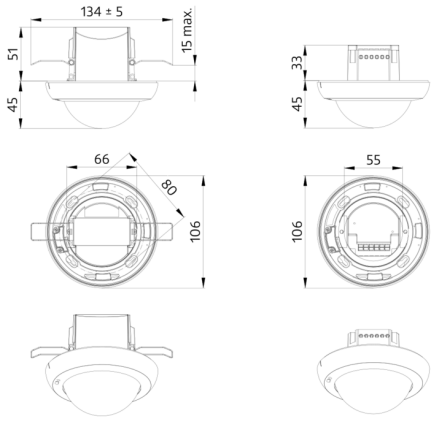
134 ± 5
15 max.
51
45
33
45
66
80
106
55
106

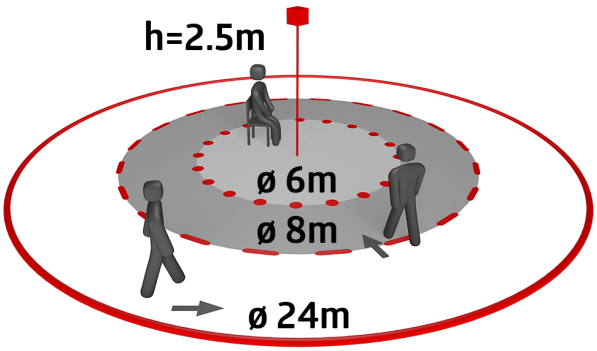
h=2.5m
ø 6m
ø 8m
ø 24m

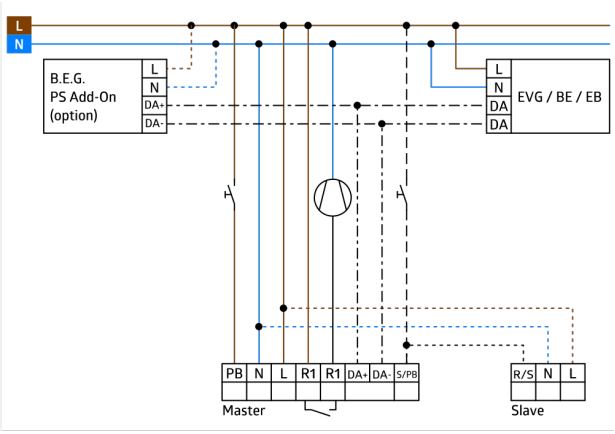
L
N
B.E.G.
PS Add-On
(option)
L
N
DA+
DA-
L
N
DA
DA
EVG / BE / EB
PB
N
L
R1
R1
DA+
DA-
S/PB
Master
R/S
N
L
Slave

Sæt artikler

For at få sættet i henhold til den tekniske specifikation skal du bestille de anførte varer.



PD4N-M-DACO-1C DALI-2
Art.no: 93463

Spænding: 230 V AC ±10% 50 Hz
Dimensioner: Ø 106 x 95 mm
Strømforbrug: ca. 2 W



lens PD4N, Afdækningsring
Art.no: 93731

Detektionsområde: vandret 360° (Montering på væg)
Rækkevidde: maks. Ø 24 m på tværs
maks. Ø 8 m frontalt
maks. Ø 6.4 m siddende
Detekteret område bevægelserne detekteres på tværs: 450 m² / 2.5 m
Monteringshøjde