B.E.G. LUXOMAT®




# PD4N-1C-i

92149 EAN: 4007529921492

230 V PIR-bevægelsessensor med 360° dækning og en rækkevidde på op til Ø24m (450 m²), kan fjernbetjenes

## Bestil data

| Betegnelse | Farve | Art.no |
|---|---|---|
| PD4N-1C-i | hvid | 92149 |

## Anvendelsesområder

- Entréer
- Korridor/gangareal
- toiletter
- Teknikrum

## Tilbehør

| Betegnelse | Farve | Art.no |
|---|---|---|
| RC-dæmperled | hvid | 10880 |
| Mini-RC-dæmperled | | 10882 |
| BLE-IR-Adapter | sort | 93067 |
| IR-PD3N | - | 92105 |
| IR-PD3/4N-1C-E | - | 93110 |
| IR-PD-Mini | - | 92159 |
| Bold-beskyttelseskurv BSK (Ø 200 x 90 mm) | hvid | 92199 |
| lens PD4N-1C, Afdækningsring | sort | 93738 |
| lens PD4N-1C, Afdækningsring | trafikhvid | 93737 |
| lens PD4N-1C, Afdækningsring | antracit | 93736 |

## Tekniske data

| | |
|---|---|
| Spænding: | 110 – 240 V AC 50 / 60 Hz |
| Dimensioner: | Ø 106 x 90 mm |
| Strømforbrug: | ca. 0.5 W |
| Detektionsområde: | vandret 360° (Montering på væg) |
| Rækkevidde: | maks. Ø 24 m på tværs<br>maks. Ø 8 m frontalt<br>maks. Ø 6.4 m siddende |
| Detekteret område bevægelserne detekteres på tværs: | 450 m² / 2.5 m Monteringshøjde |
| Monteringshøjde min./maks./anbefalet: | 2 m / 5 m / 2.5 m |
| Beskyttelsesgrad/-klasse: | IP23 / Klasse II |
| Beskyttelse mod slag: | IK04 |
| Omgivelsestemperatur: | -25 °C til +50 °C |
| Kabinet: | UV-resistent polycarbonat af høj kvalitet |
| Materiale Farve: | hvid mat, svarende til RAL9010 |
| **Kanal 1 (lysstyring)** | |
| Afbryderstyrke: | 2300 W, cos φ = 1<br>1150 VA, cos φ = 0.5<br>800 W LED<br>maks. startstrøm Ip (20 ms) = 165 A<br>maks. startstrøm Ip (200 µs) = 800 A |
| Kontakt-type: | 1x µ-kontakt, lukke/NO med Wolfram-kontakt |
| Tidsindstillinger: | 15 sek. – 30 min, Impuls |
| Lux grænseværdi for tænd og sluk: | 10 – 2000 Lux |

## Information om produktet

Fjernstyret lofts bevægelsesdetektor med bred vifte

En kanal til frakobling af lys

Zero crossing tilkobling og frakobling

Specielt optisk system til detektering af selv de mindste bevægelser

Ikke-forstyrrende paralleller påvisning af flere detektorer.

Mulighed for manuel tænding via tryk

Yderligere funktioner kan indstilles via fjernbetjeningen, der fås som tilbehør

Fabriksindstilling: 10 min og 500 lux

**Anvendelseseksempler:**
Entréer, Korridor/gangareal, toiletter, Teknikrum

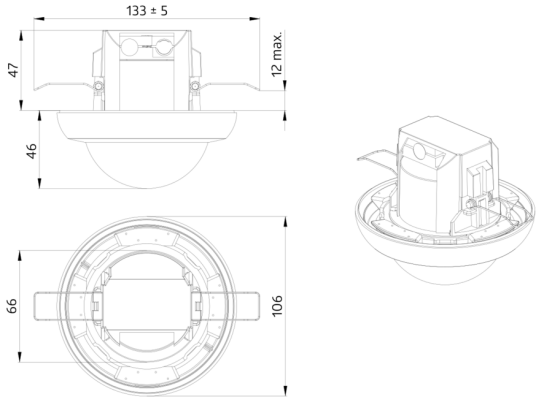
133 ± 5
47
12 max.
46
66
106

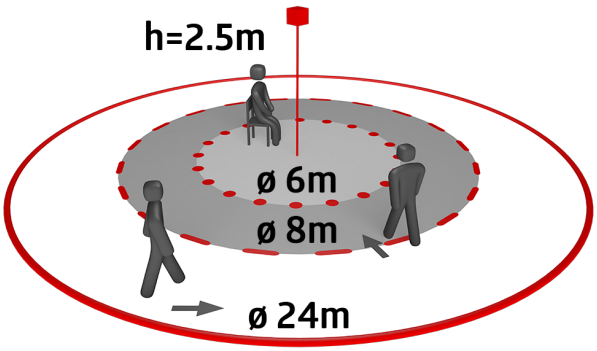
h=2.5m
ø 6m
ø 8m
ø 24m

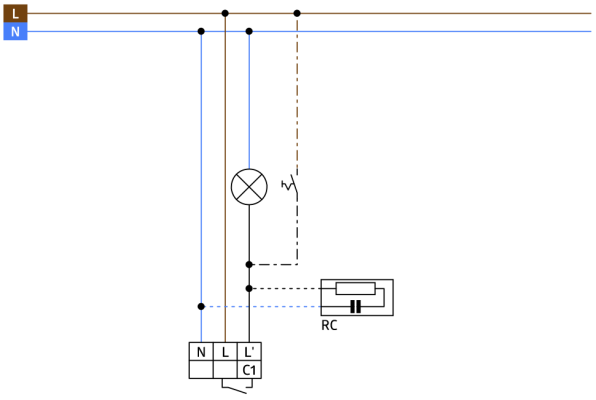
L
N
RC
N
L
L'
C1

## Tilbehør



**RC-dæmperled**
Art.no: 10880

Spænding: 230 V AC ±10%
Dimensioner: 38 x 12 x 26 mm
Beskyttelsesgrad/-klasse: IP20 / Klasse II



**Mini-RC-dæmperled**
Art.no: 10882

Spænding: 230 V AC ±10%
Dimensioner: 50 x 23 x 8 mm
Beskyttelsesgrad/-klasse: IP20 / Klasse II



**BLE-IR-Adapter**
Art.no: 93067

Dimensioner: 40 x 55 x 103 mm
Materiale Farve: sort
Frekvens: 2.4 GHz ISM band, GFSK 0.2 dBm + 5.3 dBi = 5.5 dBm

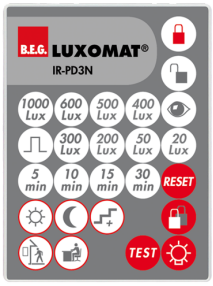


**IR-PD3N**
Art.no: 92105

Batteri: 3.0 V Lithium CR2032 inklusiv
Dimensioner: 80 x 60 x 8 mm
Materiale Farve: -

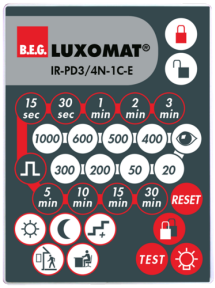


**IR-PD3/4N-1C-E**
Art.no: 93110

Batteri: 3.0 V Lithium CR2032 inklusiv
Dimensioner: 80 x 60 x 8 mm
Materiale Farve: -



**IR-PD-Mini**
Art.no: 92159

Batteri: 3.0 V Lithium CR2032 inklusiv
Dimensioner: 57 x 35 x 7 mm
Materiale Farve: -

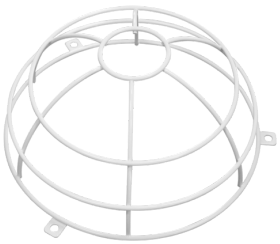

**Bold-beskyttelseskurv BSK (Ø 200 x 90 mm)**
Art.no: 92199

Dimensioner: Ø 200 x 90 mm
Beskyttelse mod slag: IK09
Kabinet: Coated stålkurv



**lens PD4N-1C, Afdækningsring**
Art.no: 93738

Detektionsområde: vandret 360° (Montering på væg)
Rækkevidde: maks. Ø 24 m på tværs<br>maks. Ø 8 m frontalt<br>maks. Ø 6.4 m siddende
Detekteret område bevægelserne detekteres på tværs: 450 m² / 2.5 m Monteringshøjde



**lens PD4N-1C, Afdækningsring**
Art.no: 93737

Detektionsområde: vandret 360° (Montering på væg)
Rækkevidde: maks. Ø 24 m på tværs<br>maks. Ø 8 m frontalt<br>maks. Ø 6.4 m siddende
Detekteret område bevægelserne detekteres på tværs: 450 m² / 2.5 m Monteringshøjde



**lens PD4N-1C, Afdækningsring**
Art.no: 93736

Detektionsområde: vandret 360°
(Montering på væg)
Rækkevidde: maks. Ø 24 m på tværs<br>maks. Ø 8 m frontalt<br>maks. Ø 6.4 m siddende
Detekteret område bevægelserne detekteres på tværs: 450 m² / 2.5 m Monteringshøjde