B.E.G. LUXOMAT®



PD4-S-P

92142 EAN: 4007529921423

Slave-PIR-tilstedeværelsessensor med 360° dækning og en rækkevidde på op til Ø24m (450 m²)

Bestil data

Betegnelse	Farve	Art.no
PD4-S-P	hvid	92142

Tilbehør

Betegnelse	Farve	Art.no
BLE-IR-Adapter	sort	93067
P-sokkel IP65 PD4-P IP54	hvid	92376
Vægbeslag PD4-P	hvid	92441
Bold-beskyttelseskurv BSK (Ø 200 x 90 mm)	hvid	92199
Aafdækningslameller PD4	transparent	92313
Sæt til montering af pendul PD2/3/4 P	hvid	93179
Sæt til montering af pendul PD2/3/4 P	kulsort	93193

Tekniske data

Spænding:	110 – 240 V AC 50 / 60 Hz
Dimensioner:	Ø 101 x 76 mm
Strømforbrug:	ca. 0.2 W
Detektionsområde:	vandret 360° (Montering på væg)
Rækkevidde:	maks. Ø 24 m på tværs maks. Ø 8 m frontalt maks. Ø 6.4 m siddende
Detekteret område bevægelserne detekteres på tværs:	450 m² / 2.5 m Monteringshøjde
Monteringshøjde min./maks./anbefalet:	2 m / 10 m / 2.5 m
Beskyttelsesgrad/-klasse:	IP54 / Klasse II
Beskyttelse mod slag:	IK04
Omgivelsestemperatur:	-25 °C til +50 °C
Kabinet:	UV-resistent polycarbonat af høj kvalitet
Materiale Farve:	hvid mat, svarende til RAL9010
Impulsafstand:	2 eller 9 sek.

Information om produktet

Slave enhed med stort detekteringsområde

Til udvidelse af en masterenheds detekteringsområde

Impuls signal til Master ved detekteret bevægelse uafhængig af omgivelses-lysstyrke

Kompatibel med alle masterenheder, undtagen: PD4-M-DS-i, 11-48V-enheder, PD9-M-SDB, PD4-M-DAA4G, Indoor 140-L, PD2N-M-1C-LED

Anvendelseseksempler:
Storrums-kontor, Mødelokale, classrooms/seminar Rooms, trapper, cellekontorer, sportshaller / lagerrum

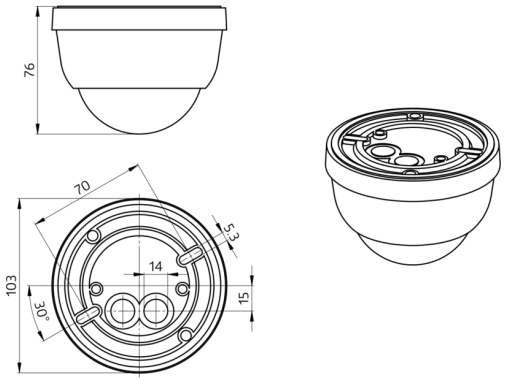
76
70
5.3
14
103
30°
15

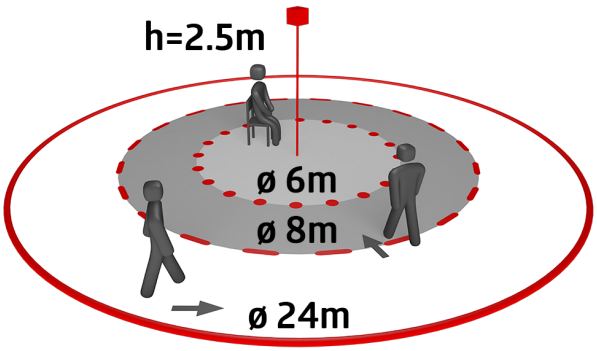
h=2.5m
ø 6m
ø 8m
ø 24m

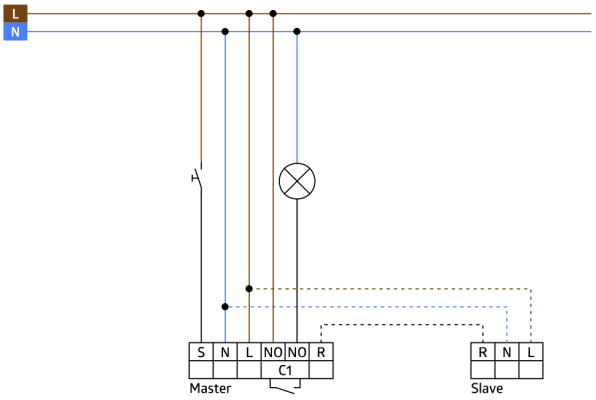
L
N
S
N
L
NO
NO
R
C1
Master
R
N
L
Slave

Tilbehør



BLE-IR-Adapter
Art.no: 93067

Dimensioner: 40 x 55 x 103 mm
Materiale Farve: sort
Frekvens: 2.4 GHz ISM band, GFSK 0.2 dBm + 5.3 dBi = 5.5 dBm



P-sokkel IP65 PD4-P IP54
Art.no: 92376

Dimensioner: Ø 115 x 70 mm
Beskyttelsesgrad/-klasse: IP65
Beskyttelse mod slag: IK07

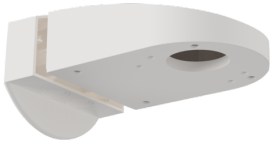

Vægbeslag PD4-P
Art.no: 92441

Dimensioner: 130 x 100 x 53 mm
Kabinet: UV-resistent polycarbonat af høj kvalitet
Materiale Farve: hvid

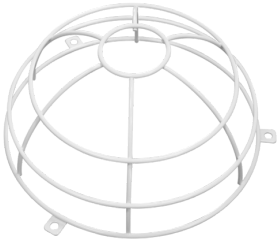

Bold-beskyttelseskurv BSK (Ø 200 x 90 mm)
Art.no: 92199

Dimensioner: Ø 200 x 90 mm
Beskyttelse mod slag: IK09
Kabinet: Coated stålkurv



Aafdækningslameller PD4
Art.no: 92313

Kabinet: UV-resistent polycarbonat af høj kvalitet
Materiale Farve: transparent



Sæt til montering af pendul PD2/3/4 P
Art.no: 93179

Dimensioner: 1 : Ø 113 x 79 mm, 2 : Ø 113 x 34 mm
Kabinet: UV-resistent polycarbonat af høj kvalitet
Materiale Farve: hvid, svarende til RAL9010



Sæt til montering af pendul PD2/3/4 P
Art.no: 93193

Dimensioner: 1 : Ø 113 x 79 mm, 2 : Ø 113 x 34 mm
Kabinet: UV-resistent polycarbonat af høj kvalitet
Materiale Farve: kulsort, svarende til RAL9005