PD4-M-TRIO-K-3P-i

92746 EAN: 4007529927463



230 V PIR-tilstedeværelsessensor med 360° dækning og et detekteringsområde på op til 40 x 5 m (250 m²), til gangarealer, fjernbetjent og til net med nødstrømsforsyning

Bestil data

Betegnelse	Farve	Art.no
PD4-M-TRIO-K-3P-i	hvid	92746

Anvendelsesområder

- Korridor/gangareal

Tilbehør

Betegnelse	Farve	Art.no
BLE-IR-Adapter	sort	93067
IR-PD-1C	-	92520
IR-PD-1C-E	-	92077
IR-PD-Mini	-	92159
Bold-beskyttelseskurv BSK (Ø 200 x 90 mm)	hvid	92199
Aafdækningslameller PD4	transparent	92313

Tekniske data

Spænding:	110 – 240 V AC 50 / 60 Hz
Dimensioner:	Ø 117 x 100 mm
Strømforbrug:	ca. 0.5 W
Detektionsområde:	vandret 360° (Montering på væg)
Rækkevidde:	maks. Ø 40 m på tværs maks. Ø 20 m frontalt
Detekteret område bevægelserne detekteres på tværs:	250 m² / 2.5 m Monteringshøjde
Monteringshøjde min./maks./anbefalet:	2.4 m / 2.6 m / 2.5 m
Beskyttelsesgrad/-klasse:	IP20 / Klasse II
Beskyttelse mod slag:	IK04
Omgivelsestemperatur:	-25 °C til +50 °C
Kabinet:	UV-resistent polycarbonat af høj kvalitet
Materiale Farve:	hvid mat, svarende til RAL9010
Kanal 1 (lysstyring potentialefri)	
Afbryderstyrke:	2300 W, cos φ = 1 1150 VA, cos φ = 0.5 300 W LED
Kontakt-type:	2x µ-kontakt, potentialfri Kontakt NC med Wolfram-kontakt
Tidsindstillinger:	15 sek. – 30 min, Impuls
Lux grænseværdi for tænd og sluk:	10 – 2000 Lux
Måling af blandingslys:	Måling af blandingslys

Information om produktet

1-kanals tilstedeværelse detektor med to samtidige relæudgange, der tillader opdeling i forskellige faser

Styringskanaler lukker ned, når driftsspændingen afbrydes, belysningen forbliver aktiveret, så længe de to faser forsynes med strøm

Anordningen kræver en driftsspænding. Den tredje fase kan anvendes til dette formål.

Specielt til korridorer

Master enhed udførelse

Detekteringsområde kan udvides med slavesensorer

Mulighed for manuel tænding via tryk

Yderligere funktioner kan indstilles via fjernbetjeningen, der fås som tilbehør

Der findes markører til orientering af detektoren

Anvendelseseksempler:
Korridor/gangareal

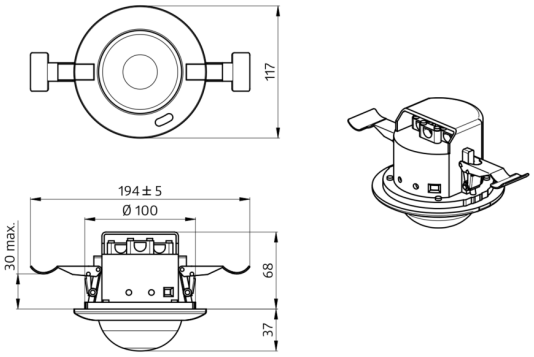

92746 PD4-M-TRIO-K-3P-DE

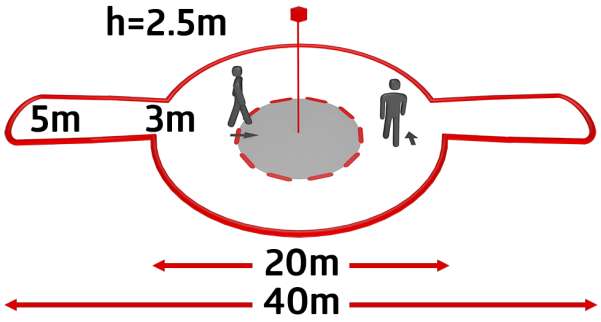

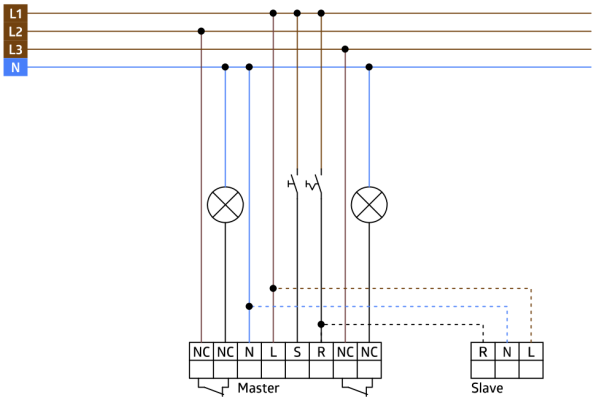

Tilbehør



BLE-IR-Adapter
Art.no: 93067

Dimensioner: 40 x 55 x 103 mm
Materiale Farve: sort
Frekvens: 2.4 GHz ISM band, GFSK 0.2 dBm + 5.3 dBi = 5.5 dBm

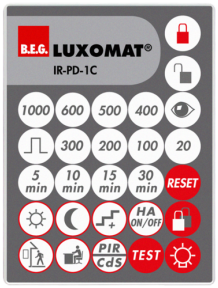

IR-PD-1C
Art.no: 92520

Batteri: 3.0 V Lithium CR2032 inklusiv
Dimensioner: 80 x 60 x 8 mm
Materiale Farve: -

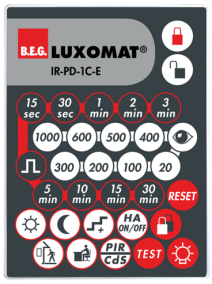

IR-PD-1C-E
Art.no: 92077

Batteri: 3.0 V Lithium CR2032 inklusiv
Dimensioner: 80 x 60 x 8 mm
Materiale Farve: -



IR-PD-Mini
Art.no: 92159

Batteri: 3.0 V Lithium CR2032 inklusiv
Dimensioner: 57 x 35 x 7 mm
Materiale Farve: -

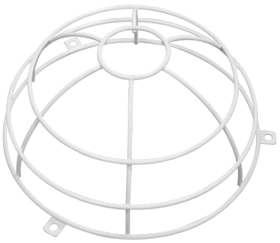

Bold-beskyttelseskurv BSK (Ø 200 x 90 mm)
Art.no: 92199

Dimensioner: Ø 200 x 90 mm
Beskyttelse mod slag: IK09
Kabinet: Coated stålkurv



Aafdækningslameller PD4
Art.no: 92313

Kabinet: UV-resistent polycarbonat af høj kvalitet
Materiale Farve: transparent