B.E.G. LUXOMAT®



PD4-M-2C-P

92140 EAN: 4007529921409

230 V 2-kanals PIR-tilstedeværelsessensor med 360° dækning og en rækkevidde på op til Ø24m (450 m²), kan fjernbetjenes

Bestil data

Betegnelse	Farve	Art.no
PD4-M-2C-P	hvid	92140

Anvendelsesområder

- Storrums-kontor
- Mødelokale
- classrooms/seminar Rooms
- parkeringskældre
- Entréer
- Korridor/gangareal
- sportshaller / lagerrum

Tilbehør

Betegnelse	Farve	Art.no
RC-dæmperled	hvid	10880
Mini-RC-dæmperled		10882
BLE-IR-Adapter	sort	93067
IR-PD-2C	-	92475
IR-PD-Mini	-	92159
P-sokkel IP65 PD4-P IP54	hvid	92376
Vægbeslag PD4-P	hvid	92441
Bold-beskyttelseskurv BSK (Ø 200 x 90 mm)	hvid	92199
Aafdækningslameller PD4	transparent	92313
Sæt til montering af pendul PD2/3/4 P	hvid	93179
Sæt til montering af pendul PD2/3/4 P	kulsort	93193

Tekniske data

Spænding:	110 – 240 V AC 50 / 60 Hz
Dimensioner:	Ø 101 x 76 mm
Strømforbrug:	ca. 0.5 W
Detektionsområde:	vandret 360° (Montering på væg)
Rækkevidde:	maks. Ø 24 m på tværs maks. Ø 8 m frontalt maks. Ø 6.4 m siddende
Detekteret område bevægelserne detekteres på tværs:	450 m² / 2.5 m Monteringshøjde
Monteringshøjde min./maks./anbefalet:	2 m / 10 m / 2.5 m
Beskyttelsesgrad/-klasse:	IP54 / Klasse II
Beskyttelse mod slag:	IK04
Omgivelsestemperatur:	-25 °C til +50 °C
Kabinet:	UV-resistent polycarbonat af høj kvalitet
Materiale Farve:	hvid mat, svarende til RAL9010
Kanal 1 (lysstyring)	
Afbryderstyrke:	2300 W, cos φ = 1 1150 VA, cos φ = 0.5 800 W LED maks. startstrøm Ip (20 ms) = 165 A maks. startstrøm Ip (200 µs) = 800 A
Kontakt-type:	1x µ-kontakt, lukke/NO med Wolfram-kontakt
Tidsindstillinger:	15 sek. – 30 min, Impuls
Lux grænseværdi for tænd og sluk:	10 – 2000 Lux
Kanal 2 (HVAC potentialefri)	
Afbryderstyrke:	3 A (230 V), cos φ = 1
Kontakt-type:	1x potentialfri lukke/NO
Tidsindstillinger:	5 min – 120 min, Alarmimpuls, Impuls
Måling af blandingslys:	Måling af blandingslys

Information om produktet

Tilstedeværelsessensor med stort detekteringsområde

En kanal til frakobling af lys

En potentialfri kontakt til HVAC

Master enhed udførelse

Detekteringsområde kan udvides med slavesensorer

Mulighed for manuel tænding via tryk

Yderligere funktioner kan indstilles via fjernbetjeningen, der fås som tilbehør

Alarmpuls: Sensoren pulser kun, når der registreres tre bevægelser inden for 9 sekunder

Fabriksindstilling: 10 min og 500 Lux (15 min HVAC)

Zero crossing tilkobling og frakobling

Anvendelseseksempler:
Storrums-kontor, Mødelokale, classrooms/seminar Rooms, parkeringskældre, Entréer, Korridor/gangareal, sportshaller / lagerrum

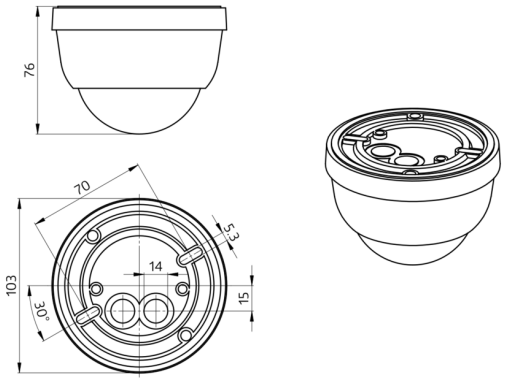
76
70
5.3
14
103
30°
15

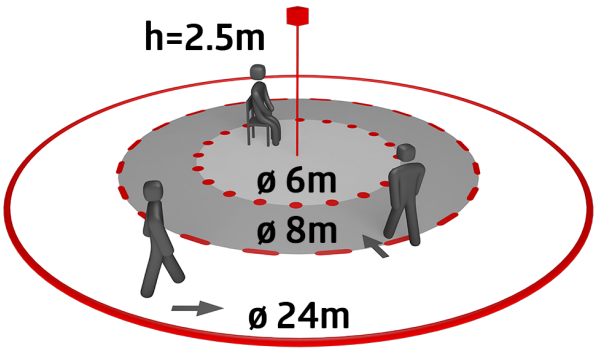
h=2.5m
ø 6m
ø 8m
ø 24m

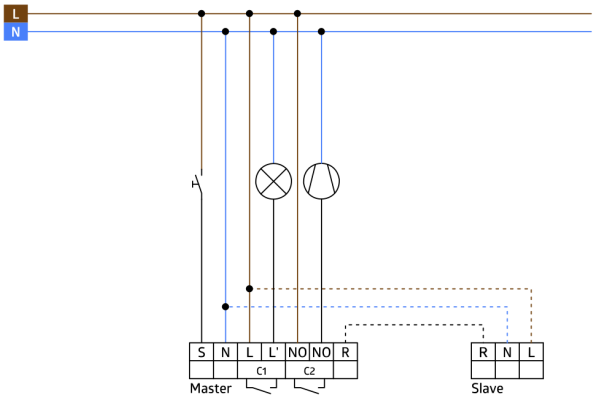
L
N
S
N
L
L'
NO
NO
R
C1
C2
Master
R
N
L
Slave

Tilbehør



RC-dæmperled
Art.no: 10880

Spænding: 230 V AC ±10%
Dimensioner: 38 x 12 x 26 mm
Beskyttelsesgrad/-klasse: IP20 / Klasse II



Mini-RC-dæmperled
Art.no: 10882

Spænding: 230 V AC ±10%
Dimensioner: 50 x 23 x 8 mm
Beskyttelsesgrad/-klasse: IP20 / Klasse II



BLE-IR-Adapter
Art.no: 93067

Dimensioner: 40 x 55 x 103 mm
Materiale Farve: sort
Frekvens: 2.4 GHz ISM band, GFSK
0.2 dBm + 5.3 dBi = 5.5 dBm

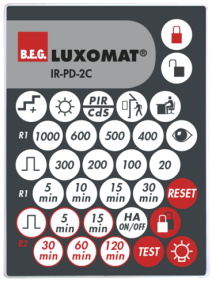

IR-PD-2C
Art.no: 92475

Batteri: 3.0 V Lithium CR2032 inklusiv
Dimensioner: 80 x 60 x 8 mm
Materiale Farve: -



IR-PD-Mini
Art.no: 92159

Batteri: 3.0 V Lithium CR2032 inklusiv
Dimensioner: 57 x 35 x 7 mm
Materiale Farve: -



P-sokkel IP65 PD4-P IP54
Art.no: 92376

Dimensioner: Ø 115 x 70 mm
Beskyttelsesgrad/-klasse: IP65
Beskyttelse mod slag: IK07

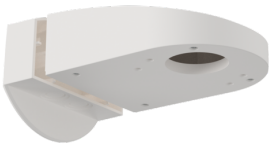

Vægbeslag PD4-P
Art.no: 92441

Dimensioner: 130 x 100 x 53 mm
Kabinet: UV-resistent polycarbonat af høj kvalitet
Materiale Farve: hvid

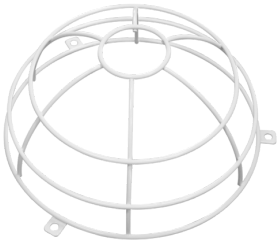

Bold-beskyttelseskurv BSK (Ø 200 x 90 mm)
Art.no: 92199

Dimensioner: Ø 200 x 90 mm
Beskyttelse mod slag: IK09
Kabinet: Coated stålkurv



Aafdækningslameller PD4
Art.no: 92313

Kabinet: UV-resistent polycarbonat af høj kvalitet
Materiale Farve: transparent



Sæt til montering af pendul PD2/3/4 P
Art.no: 93179

Dimensioner: 1 : Ø 113 x 79 mm, 2 : Ø 113 x 34 mm
Kabinet: UV-resistent polycarbonat af høj kvalitet
Materiale Farve: hvid, svarende til RAL9010



Sæt til montering af pendul PD2/3/4 P
Art.no: 93193

Dimensioner: 1 : Ø 113 x 79 mm, 2 : Ø 113 x 34 mm
Kabinet: UV-resistent polycarbonat af høj kvalitet
Materiale Farve: kulsort, svarende til RAL9005