

PD3N-2C-i

92198 EAN: 4007529921980

230 V 2-kanals PIR-bevægelsessensor med 360° dækning og en rækkevidde på op til Ø10m (78 m²), kan fjernbetjenes

Bestil data

Betegnelse	Farve	Art.no
PD3N-2C-i	hvid	92198

Anvendelsesområder

- Korridor/gangareal
- trapper
- toiletter
- Teknikrum

Tilbehør

Betegnelse	Farve	Art.no
RC-dæmperled	hvid	10880
Mini-RC-dæmperled		10882
BLE-IR-Adapter	sort	93067
IR-PD3N-2C	-	92115
IR-PD-Mini	-	92159
Bold-beskyttelseskurv BSK (Ø 200 x 90 mm)	hvid	92199
Firkantet designramme PD3N-i	hvid	92991
Afdækningsring PD3N i	kulsort	93086
Aafdækningslameller PD2N/PD3N		37367

Tekniske data

Spænding:	110 – 240 V AC 50 / 60 Hz
Dimensioner:	Ø 83 x 81 mm
Strømforbrug:	ca. 0.5 W
Detektionsområde:	vandret 360° (Montering på væg)
Rækkevidde:	maks. Ø 10 m på tværs maks. Ø 6 m frontalt maks. Ø 4 m siddende
Detekteret område bevægelserne detekteres på tværs:	78 m² / 2.5 m Monteringshøjde
Monteringshøjde min./maks./anbefalet:	2 m / 5 m / 2.5 m
Beskyttelsesgrad/-klasse:	IP23 / Klasse II
Beskyttelse mod slag:	IK04
Omgivelsestemperatur:	-25 °C til +50 °C
Kabinet:	UV-resistent polycarbonat af høj kvalitet
Materiale Farve:	hvid mat, svarende til RAL9010
Kanal 1 (lysstyring)	
Afbryderstyrke:	2300 W, cos φ = 1 1150 VA, cos φ = 0.5 800 W LED maks. startstrøm Ip (20 ms) = 165 A maks. startstrøm Ip (200 µs) = 800 A
Kontakt-type:	1x µ-kontakt, lukke/NO med Wolfram-kontakt
Tidsindstillinger:	30 sek. – 30 min, Impuls
Lux grænseværdi for tænd og sluk:	10 – 2000 Lux
Kanal 2 (HVAC potentialefri)	
Afbryderstyrke:	3 A (230 V), cos φ = 1
Kontakt-type:	1x lukke/NO (potentialfri)
Tidsindstillinger:	5 min – 120 min

Information om produktet

Fjernbetjenbar lofts-bevægelsessensor

En kanal til frakobling af lys

Zero crossing tilkobling og frakobling

En potentialfri kontakt til HVAC

Yderligere funktioner kan indstilles via fjernbetjeningen, der fås som tilbehør

Anvendelseseksempler:
Korridor/gangareal, trapper, toiletter, Teknikrum

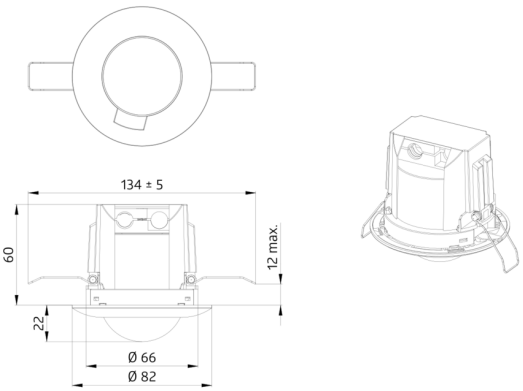
134 ± 5
60
12 max.
22
Ø 66
Ø 82

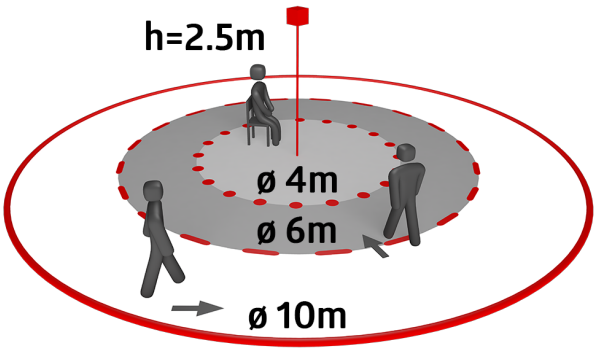
h=2.5m
ø 4m
ø 6m
ø 10m

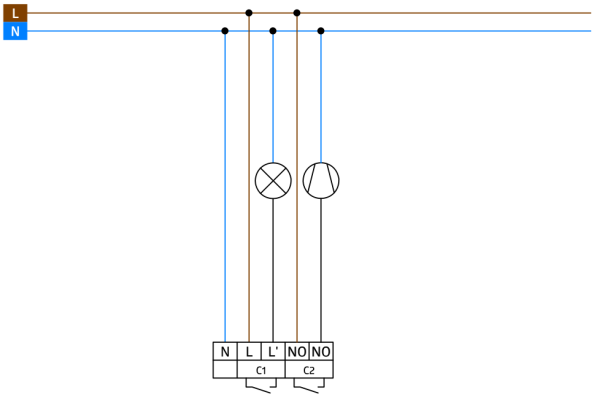
L
N
N
L
L'
NO
NO
C1
C2

Tilbehør



RC-dæmperled
Art.no: 10880

Spænding: 230 V AC ±10%
Dimensioner: 38 x 12 x 26 mm
Beskyttelsesgrad/-klasse: IP20 / Klasse II



Mini-RC-dæmperled
Art.no: 10882

Spænding: 230 V AC ±10%
Dimensioner: 50 x 23 x 8 mm
Beskyttelsesgrad/-klasse: IP20 / Klasse II



BLE-IR-Adapter
Art.no: 93067

Dimensioner: 40 x 55 x 103 mm
Materiale Farve: sort
Frekvens: 2.4 GHz ISM band, GFSK 0.2 dBm + 5.3 dBi = 5.5 dBm

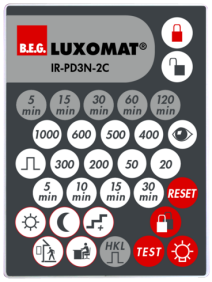

IR-PD3N-2C
Art.no: 92115

Batteri: 3.0 V Lithium CR2032 inklusiv
Dimensioner: 80 x 60 x 8 mm
Materiale Farve: -



IR-PD-Mini
Art.no: 92159

Batteri: 3.0 V Lithium CR2032 inklusiv
Dimensioner: 57 x 35 x 7 mm
Materiale Farve: -

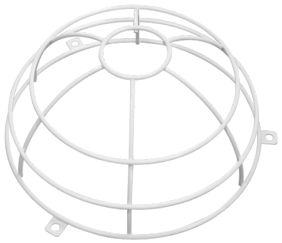

Bold-beskyttelseskurv BSK (Ø 200 x 90 mm)
Art.no: 92199

Dimensioner: Ø 200 x 90 mm
Beskyttelse mod slag: IK09
Kabinet: Coated stålkurv



Firkantet designramme PD3N-i
Art.no: 92991

Dimensioner: 83 x 83 x 8 mm
Kabinet: UV-resistent polycarbonat af høj kvalitet
Materiale Farve: hvid mat, svarende til RAL9010



Afdækningsring PD3N i
Art.no: 93086

Dimensioner: Ø 83 x 6 mm
Kabinet: UV-resistent polycarbonat af høj kvalitet
Materiale Farve: kulsort mat, svarende til RAL9005

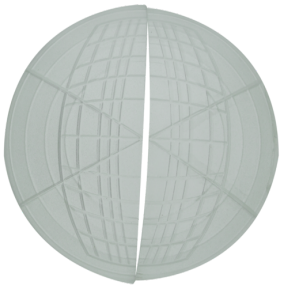

Aafdækningslameller PD2N/PD3N
Art.no: 37367

Kabinet: ABS