B.E.G. LUXOMAT®




# PD3N-1C-i Micro

92184 EAN: 4007529921843

230 V PIR-bevægelsessensor med 360° dækning og en rækkevidde på op til Ø10m (78 m²), med lydsensor og fjernbetjening

## Bestil data

| Betegnelse | Farve | Art.no |
|---|---|---|
| PD3N-1C-i Micro | hvid | 92184 |

## Anvendelsesområder

- toiletter
- Teknikrum

## Tilbehør

| Betegnelse | Farve | Art.no |
|---|---|---|
| RC-dæmperled | hvid | 10880 |
| Mini-RC-dæmperled | | 10882 |
| BLE-IR-Adapter | sort | 93067 |
| IR-PD3N | - | 92105 |
| IR-PD-Mini | - | 92159 |
| Bold-beskyttelseskurv BSK (Ø 200 x 90 mm) | hvid | 92199 |
| Firkantet designramme PD3N-i | hvid | 92991 |
| Afdækningsring PD3N i | kulsort | 93086 |
| Aafdækningslameller PD2N/PD3N | | 37367 |

## Tekniske data

| | |
|---|---|
| Spænding: | 110 – 240 V AC 50 / 60 Hz |
| Dimensioner: | Ø 83 x 81 mm |
| Strømforbrug: | ca. 0.5 W |
| Detektionsområde: | vandret 360° (Montering på væg) |
| Rækkevidde: | maks. Ø 10 m på tværs<br>maks. Ø 6 m frontalt<br>maks. Ø 4 m siddende |
| Detekteret område bevægelserne detekteres på tværs: | 78 m² / 2.5 m Monteringshøjde |
| Monteringshøjde min./maks./anbefalet: | 2 m / 5 m / 2.5 m |
| Beskyttelsesgrad/-klasse: | IP23 / Klasse II |
| Beskyttelse mod slag: | IK04 |
| Omgivelsestemperatur: | -25 °C til +50 °C |
| Kabinet: | UV-resistent polycarbonat af høj kvalitet |
| Materiale Farve: | hvid mat, svarende til RAL9010 |
| **Kanal 1 (lysstyring)** | |
| Afbryderstyrke: | 2300 W, cos φ = 1<br>1150 VA, cos φ = 0.5<br>800 W LED<br>maks. startstrøm Ip (20 ms) = 165 A<br>maks. startstrøm Ip (200 µs) = 800 A |
| Kontakt-type: | 1x µ-kontakt, lukke/NO med Wolfram-kontakt |
| Tidsindstillinger: | 30 sek. – 30 min, Impuls |
| Lux grænseværdi for tænd og sluk: | 10 – 2000 Lux |

## Information om produktet

Fjernbetjenbar lofts-bevægelsessensor med integreret akustiksensor

En kanal til frakobling af lys

Zero crossing tilkobling og frakobling

Specielt optisk system til detektering af selv de mindste bevægelser

Yderligere funktioner kan indstilles via fjernbetjeningen, der fås som tilbehør

**Anvendelseseksempler:**
toiletter, Teknikrum

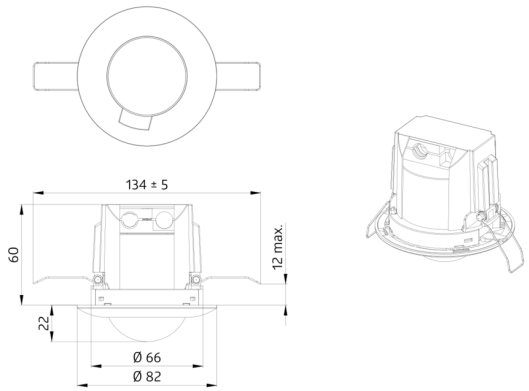
134 ± 5
60
12 max.
22
Ø 66
Ø 82

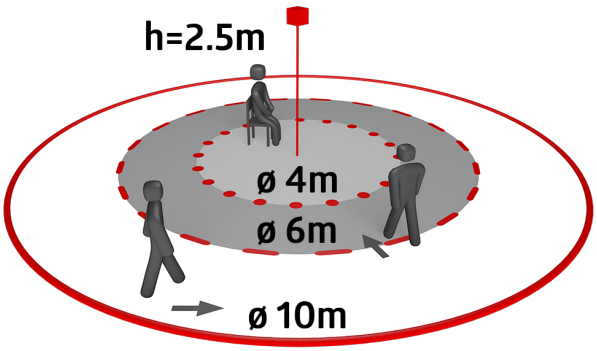
h=2.5m
ø 4m
ø 6m
ø 10m

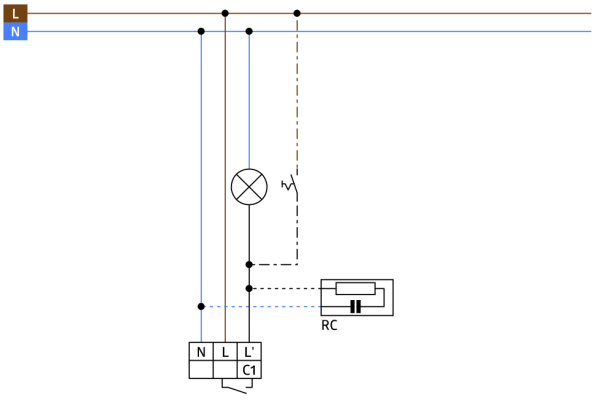
L
N
RC
N
L
L'
C1

## Tilbehør




**RC-dæmperled**
Art.no: 10880

Spænding: 230 V AC ±10%
Dimensioner: 38 x 12 x 26 mm
Beskyttelsesgrad/-klasse: IP20 / Klasse II




**Mini-RC-dæmperled**
Art.no: 10882

Spænding: 230 V AC ±10%
Dimensioner: 50 x 23 x 8 mm
Beskyttelsesgrad/-klasse: IP20 / Klasse II




**BLE-IR-Adapter**
Art.no: 93067

Dimensioner: 40 x 55 x 103 mm
Materiale Farve: sort
Frekvens: 2.4 GHz ISM band, GFSK 0.2 dBm + 5.3 dBi = 5.5 dBm

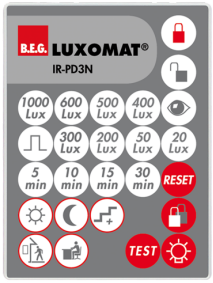


**IR-PD3N**
Art.no: 92105

Batteri: 3.0 V Lithium CR2032 inklusiv
Dimensioner: 80 x 60 x 8 mm
Materiale Farve: -




**IR-PD-Mini**
Art.no: 92159

Batteri: 3.0 V Lithium CR2032 inklusiv
Dimensioner: 57 x 35 x 7 mm
Materiale Farve: -

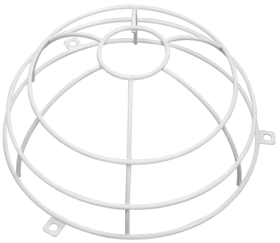

**Bold-beskyttelseskurv BSK (Ø 200 x 90 mm)**
Art.no: 92199

Dimensioner: Ø 200 x 90 mm
Beskyttelse mod slag: IK09
Kabinet: Coated stålkurv



**Firkantet designramme PD3N-i**
Art.no: 92991

Dimensioner: 83 x 83 x 8 mm
Kabinet: UV-resistent polycarbonat af høj kvalitet
Materiale Farve: hvid mat, svarende til RAL9010



**Afdækningsring PD3N i**
Art.no: 93086

Dimensioner: Ø 83 x 6 mm
Kabinet: UV-resistent polycarbonat af høj kvalitet
Materiale Farve: kulsort mat, svarende til RAL9005

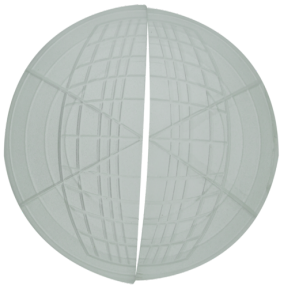

**Aafdækningslameller PD2N/PD3N**
Art.no: 37367

Kabinet: ABS