B.E.G. LUXOMAT®



PD3N-1C-P Micro

92219 EAN: 4007529922192

230 V PIR-bevægelsessensor med 360° dækning og en rækkevidde på op til Ø10m (78 m²), med lydsensor og fjernbetjening

Bestil data

Betegnelse	Farve	Art.no
PD3N-1C-P Micro	hvid	92219

Anvendelsesområder

- toiletter
- Teknikrum

Tilbehør

Betegnelse	Farve	Art.no
RC-dæmperled	hvid	10880
Mini-RC-dæmperled		10882
BLE-IR-Adapter	sort	93067
IR-PD3N	-	92105
IR-PD-Mini	-	92159
Bold-beskyttelseskurv BSK (Ø 200 x 90 mm)	hvid	92199
Aafdækningslameller PD2N/PD3N		37367
Sæt til montering af pendul PD2/3/4 P	hvid	93179
Sæt til montering af pendul PD2/3/4 P	kulsort	93193

Tekniske data

Spænding:	110 – 240 V AC 50 / 60 Hz
Dimensioner:	Ø 106 x 53 mm
Strømforbrug:	ca. 0.5 W
Detektionsområde:	vandret 360° (Montering på væg)
Rækkevidde:	maks. Ø 10 m på tværs maks. Ø 6 m frontalt maks. Ø 4 m siddende
Detekteret område bevægelserne detekteres på tværs:	78 m² / 2.5 m Monteringshøjde
Monteringshøjde min./maks./anbefalet:	2 m / 5 m / 2.5 m
Beskyttelsesgrad/-klasse:	IP44 / Klasse II
Beskyttelse mod slag:	IK04
Omgivelsestemperatur:	-25 °C til +50 °C
Kabinet:	UV-resistent polycarbonat af høj kvalitet
Materiale Farve:	hvid mat, svarende til RAL9010
Kanal 1 (lysstyring)	
Afbryderstyrke:	2300 W, cos φ = 1 1150 VA, cos φ = 0.5 800 W LED maks. startstrøm Ip (20 ms) = 165 A maks. startstrøm Ip (200 µs) = 800 A
Kontakt-type:	1x µ-contakt, lukke/NO med Wolfram-kontakt
Tidsindstillinger:	30 sek. – 30 min, Impuls
Lux grænseværdi for tænd og sluk:	10 – 2000 Lux

Information om produktet

Fjernbetjenbar lofts-bevægelsessensor med integreret akustiksensor

En kanal til frakobling af lys

Zero crossing tilkobling og frakobling

Specielt optisk system til detektering af selv de mindste bevægelser

Yderligere funktioner kan indstilles via fjernbetjeningen, der fås som tilbehør

Anvendelseseksempler:
toiletter, Teknikrum

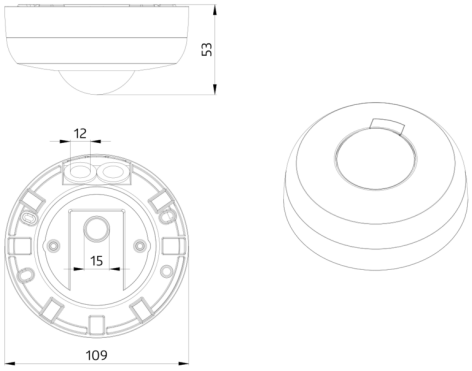
53
12
15
109

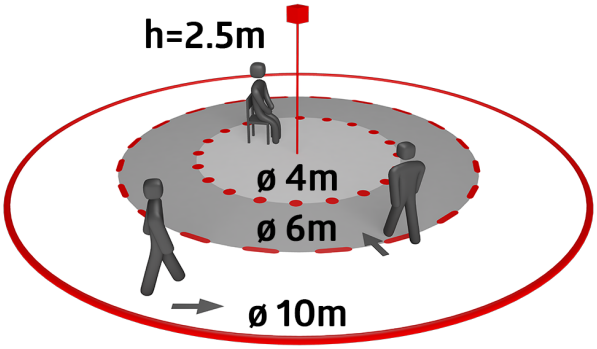
h=2.5m
ø 4m
ø 6m
ø 10m

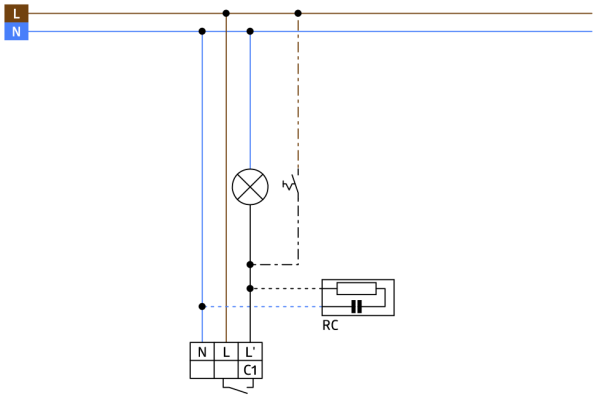
L
N
RC
N
L
L'
C1

Tilbehør



RC-dæmperled
Art.no: 10880

Spænding: 230 V AC ±10%
Dimensioner: 38 x 12 x 26 mm
Beskyttelsesgrad/-klasse: IP20 / Klasse II



Mini-RC-dæmperled
Art.no: 10882

Spænding: 230 V AC ±10%
Dimensioner: 50 x 23 x 8 mm
Beskyttelsesgrad/-klasse: IP20 / Klasse II



BLE-IR-Adapter
Art.no: 93067

Dimensioner: 40 x 55 x 103 mm
Materiale Farve: sort
Frekvens: 2.4 GHz ISM band, GFSK 0.2 dBm + 5.3 dBi = 5.5 dBm

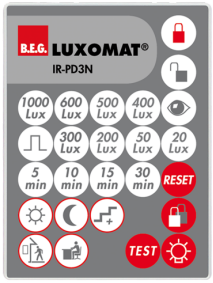

IR-PD3N
Art.no: 92105

Batteri: 3.0 V Lithium CR2032 inklusiv
Dimensioner: 80 x 60 x 8 mm
Materiale Farve: -



IR-PD-Mini
Art.no: 92159

Batteri: 3.0 V Lithium CR2032 inklusiv
Dimensioner: 57 x 35 x 7 mm
Materiale Farve: -

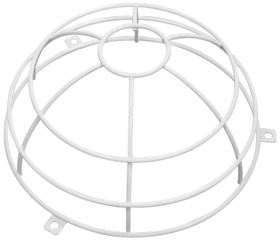

Bold-beskyttelseskurv BSK (Ø 200 x 90 mm)
Art.no: 92199

Dimensioner: Ø 200 x 90 mm
Beskyttelse mod slag: IK09
Kabinet: Coated stålkurv

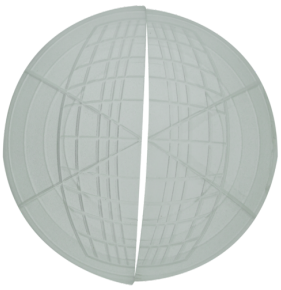

Aafdækningslameller PD2N/PD3N
Art.no: 37367

Kabinet: ABS



Sæt til montering af pendul PD2/3/4 P
Art.no: 93179

Dimensioner: 1 : Ø 113 x 79 mm, 2 : Ø 113 x 34 mm
Kabinet: UV-resistent polycarbonat af høj kvalitet
Materiale Farve: hvid, svarende til RAL9010



Sæt til montering af pendul PD2/3/4 P
Art.no: 93193

Dimensioner: 1 : Ø 113 x 79 mm, 2 : Ø 113 x 34 mm
Kabinet: UV-resistent polycarbonat af høj kvalitet
Materiale Farve: kulsort, svarende til RAL9005