B.E.G. LUXOMAT®



# PD3-1C-i

92197 EAN: 4007529921973

230 V PIR-bevægelsessensor med 360° dækning og en rækkevidde på op til Ø10m (78 m²)

## Bestil data

| Betegnelse | Farve | Art.no |
|---|---|---|
| PD3-1C-i | hvid | 92197 |

## Tilbehør

| Betegnelse | Farve | Art.no |
|---|---|---|
| Afdækningsring PD2/PD3 i | | 93085 |
| Bold-beskyttelseskurv BSK (Ø 200 x 90 mm) | hvid | 92199 |

## Tekniske data

| | |
|---|---|
| Spænding: | 110 – 240 V AC 50 / 60 Hz |
| Dimensioner: | Ø 85 x 79 mm |
| Strømforbrug: | < 0.3 W |
| Detektionsområde: | vandret 360° (Montering på væg) |
| Rækkevidde: | maks. Ø 10 m på tværs<br>maks. Ø 6 m frontalt<br>maks. Ø 4 m siddende |
| Detekteret område bevægelserne detekteres på tværs: | 78 m² / 2.5 m Monteringshøjde |
| Monteringshøjde min./maks./anbefalet: | 2 m / 5 m / 2.5 m |
| Beskyttelsesgrad/-klasse: | IP20 / Klasse II |
| Omgivelsestemperatur: | -25 °C til +50 °C |
| Kabinet: | UV-resistent polycarbonat af høj kvalitet |
| Materiale Farve: | hvid mat, svarende til RAL9010 |
| **Kanal 1 (lysstyring)** | |
| Afbryderstyrke: | 2000 W, cos φ = 1<br>1000 VA, cos φ = 0.5<br>400 W LED, minimum sigt > 5 min<br>maks. startstrøm Ip (20 ms) = 80 A |
| Kontakt-type: | µ-contakt, lukke/NO |
| Tidsindstillinger: | 30 sek. – 30 min, Impuls |
| Lux grænseværdi for tænd og sluk: | 10 – 2000 Lux |

## Information om produktet

Lofts-bevægelsessensor

En kanal til frakobling af lys

Zero crossing tilkobling og frakobling

Kraftigt relæ til tænding af belysningskilder med stort forbrug

Specielt optisk system til detektering af selv de mindste bevægelser

Seriemæssig impulsfunktion (gong)

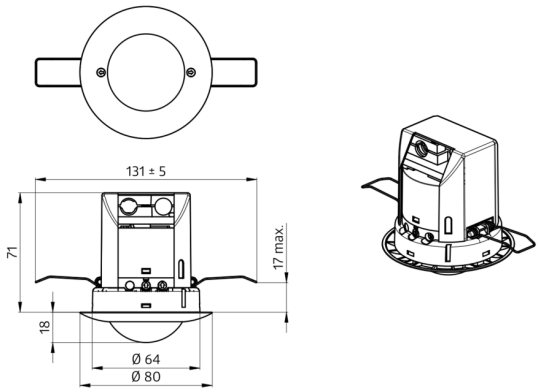
131 ± 5
71
17 max.
18
Ø 64
Ø 80

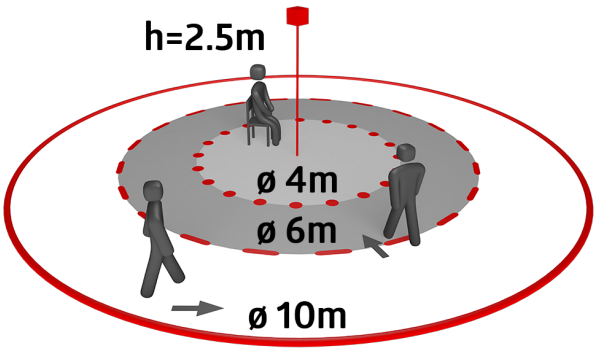
h=2.5m
ø 4m
ø 6m
ø 10m

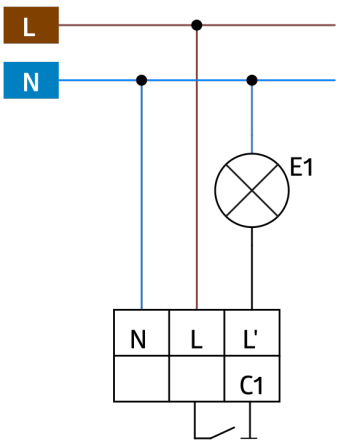
L
N
E1
N
L
L'
C1

## Tilbehør



**Afdækningsring PD2/PD3 i**
Art.no: 93085

Dimensioner: Ø 84 x 9 mm
Kabinet: UV-resistent polycarbonat af høj kvalitet
Materiale Farve: kulsort blank, svarende til RAL9005

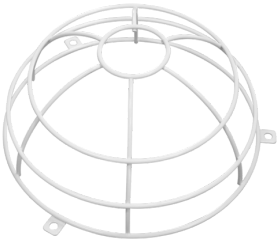

**Bold-beskyttelseskurv BSK (Ø 200 x 90 mm)**
Art.no: 92199

Dimensioner: Ø 200 x 90 mm
Beskyttelse mod slag: IK09
Kabinet: Coated stålkurv