B.E.G. LUXOMAT® net



PD2N-LTMS-RR-i

92119 EAN: 4007529921195

LTMS PIR-multisensor med 360° dækning og en rækkevidde på op til Ø10m (78 m²), fjernbetjent, reed-relæ, lys-, temperatur- og bevægelsessensor

Bestil data

Betegnelse	Farve	Art.no
PD2N-LTMS-RR-i	hvid	92119

Tilbehør

Betegnelse	Farve	Art.no
BLE-IR-Adapter	sort	93067
IR-LTMS	-	92185
Bold-beskyttelseskurv BSK (Ø 200 x 90 mm)	hvid	92199
Aafdækningslameller PD2N/PD3N		37367

Tekniske data

Spænding:	16 – 48 V DC
Dimensioner:	Ø 80 x 83 mm
Strømforbrug:	< 1 W
Detektionsområde:	vandret 360° (Montering på væg)
Rækkevidde:	maks. Ø 10 m på tværs maks. Ø 6 m frontalt maks. Ø 4 m siddende
Detekteret område bevægelserne detekteres på tværs:	78 m² / 2.5 m Monteringshøjde
Monteringshøjde min./maks./anbefalet:	2 m / 5 m / 2.5 m
Beskyttelsesgrad/-klasse:	IP20 / Klasse II
Beskyttelse mod slag:	IK05
Lysmåling:	0 – 1000 Lux, 0-10 V, ca. 10 mV/ Lux
Omgivelsestemperatur:	0 °C til +50 °C
Temperatur Ausgabe:	0 °C – +50 °C, 0–10 V, ca. 200 mV/°C
Kabinet:	UV-resistent polycarbonat af høj kvalitet
Materiale Farve:	hvid mat, svarende til RAL9010
Kanal 1	
Afbryderstyrke:	48 V DC / 0.1 A , cos φ = 1
Kontakt-type:	µ-contakt, potentialfri lukke/NO
Tidsindstillinger:	1 sek. – 60 min, Impuls
Måling af blandingslys:	Måling af blandingslys

Information om produktet

Multi sensor til påvisning af tilstedeværelse, temperatur og lysstyrkeværdier

Til integrering i et proprietært bussystem

Udlæsning af bevægelsesdetektering via koblingskontakt

Udlæsning af den aktuelle lys- og temperaturværdi som analog spænding

Finindstilling af udgangsværdier for lysmåling og temperatur via potentiometer på enheden

Yderligere funktioner kan indstilles via fjernbetjeningen, der fås som tilbehør

Anvendelseseksempler:
cellekontorer, trapper, Storrums-kontor, Mødelokale, classrooms/seminar Rooms

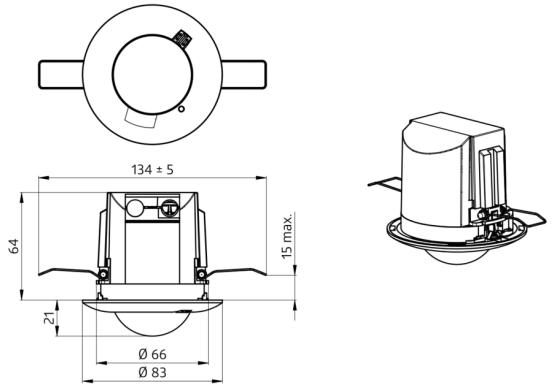
134 ± 5
64
15 max.
21
Ø 66
Ø 83

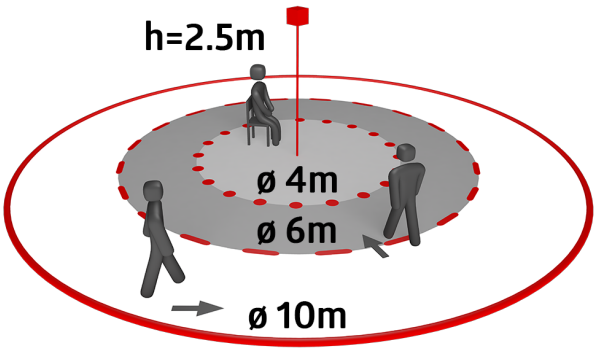
h=2.5m
ø 4m
ø 6m
ø 10m

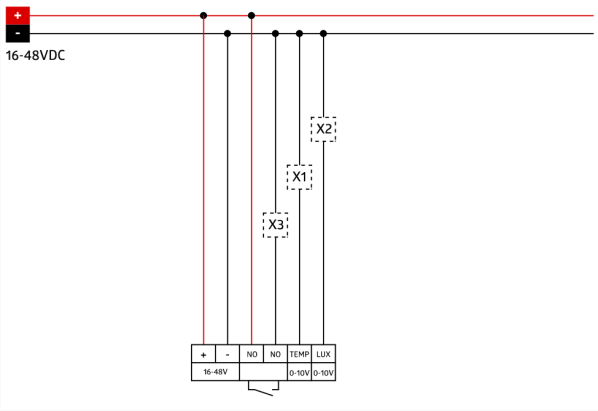
+
-
16-48VDC
X2
X1
X3
+
-
NO
NO
TEMP
LUX
16-48V
0-10V
0-10V

Tilbehør



BLE-IR-Adapter
Art.no: 93067

Dimensioner: 40 x 55 x 103 mm
Materiale Farve: sort
Frekvens: 2.4 GHz ISM band, GFSK 0.2 dBm + 5.3 dBi = 5.5 dBm

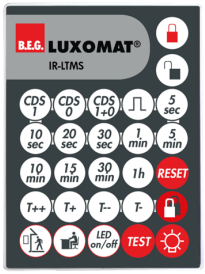

IR-LTMS
Art.no: 92185

Batteri: 3.0 V Lithium CR2032 inklusiv
Dimensioner: 80 x 60 x 8 mm
Materiale Farve: -

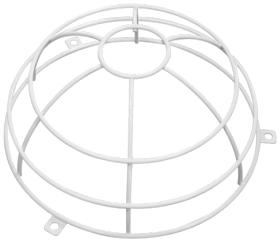

Bold-beskyttelseskurv BSK (Ø 200 x 90 mm)
Art.no: 92199

Dimensioner: Ø 200 x 90 mm
Beskyttelse mod slag: IK09
Kabinet: Coated stålkurv

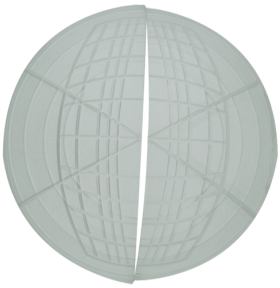

Aafdækningslameller PD2N/PD3N
Art.no: 37367

Kabinet: ABS