B.E.G. LUXOMAT® net



PD2N-KNXs-OCCULOG-DX-i

93530 EAN: 4007529935307

KNX PIR-tilstedeværelsessensor (Deluxe) med 360° dækning og en rækkevidde på op til Ø10m (78 m²), multisensor med regulering af temperatur, luftkvalitet og luftfugtighed

Bestil data

Betegnelse	Farve	Art.no
PD2N-KNXs-OCCULOG-DX-i	hvid	93530

Tilbehør

Betegnelse	Farve	Art.no
BLE-IR-Adapter	sort	93067
IR-PD-KNX	-	92123
IR-PD-KNX-Mini	-	93398
Bold-beskyttelseskurv BSK (Ø 200 x 90 mm)	hvid	92199
Aafdækningslameller PD2N/PD3N		37367

Tekniske data

Spænding:	fra KNX-BUS
Dimensioner:	Ø 83 x 55 mm
Typ. Strømindgang:	25 mA
Detektionsområde:	vandret 360° (Montering på væg)
Rækkevidde:	maks. Ø 10 m på tværs maks. Ø 6 m frontalt maks. Ø 4 m siddende
Detekteret område bevægelserne detekteres på tværs:	78 m² / 2.5 m Monteringshøjde
Monteringshøjde min./maks./anbefalet:	2 m / 5 m / 2.5 m
Beskyttelsesgrad/-klasse:	IP20 / Klasse III
Beskyttelse mod slag:	IK05
Omgivelsestemperatur:	-25 °C til +55 °C
Måleområde for temperatur:	-5 °C til +45 °C
Kabinet:	UV-resistent polycarbonat af høj kvalitet
Materiale Farve:	hvid mat, svarende til RAL9010
Lysfølere:	2
Antal PIR sensorer:	1
KNX TP 256:	Ja
KNX Secure:	Ja
Orienteringslys:	5 – 100 % / OFF / 1 min – 255 min
Natlys:	5 – 100 %
Luxindstillet værdi:	5 – 2000 Lux

Information om produktet

KNX-tilstedeværelsessensor med integreret KNX-BUS-tilslutning

Lav Installationsdybde

1 x lyskanal (for regulering eller tænd/sluk) 1 x slave udgang, 3 seperate HVAC udgange

Intelligent semi-automatisk operation, tilstedeværelse uafhængig kontrol operation (Twilight Detector), fuldautomatisk drift

To logikmoduler

Individuel følsomheds justering af PIR-sensoren

Blandet lysmåling ved brug af den indvendige og udvendige belysnings sensor

Forskellige låse funktioner

Status lysdioder Aktiver/Deaktiver

Programmeringstilstand (fysisk adresse), der betjenes via IR

Regler af tre lysgrupper via offset (ekstern påvirkning mulig)

Kort tilstedeværelse, selvregulering af opkørsels tiden, korridor funktion

Opkald lys scener

Temperatur føler og mikrofon

Måling af luftkvaliteten baseret på flygtige organiske forbindelser (VOC)

Op til 4 grænseværdier muligt

Måling af relativ luftfugtighed

Alle værdier kan sendes til bussen og anvendes til HVAC-applikationer

Styreenhed til temperatur, luftkvalitet og fugtighed

HVAC-tilstand (1 = komfort, 2 = standby, 3 = økonomi, 4 frost/varmeBeskyttelse)

Frit programmerbar 5-knap fjernbetjening (tilbehør)

Tilstedeværelsessimulation

Master-Slave setup for at udvide detekteringsområdet

Omfattende optimeringsmuligheder for lysmåling

Output af den målte lysværdi til bussen

IR fjernbetjening via valgfri IR-fjernbetjening

PIN-kode

Manuel påvirkning via eksterne KNX knapper muligt

Overvågning af funktionen (Heartbeat, cyklisk afsendelse)

Zwangsabschaltung

Intelligent central off-funktion

Abschaltvorwarnung

Adfærd på bussens spændings afkast definerbar på valg

Varierende sikkerhedsbrud efter slukning af armaturerne

Parametrering af ETS 5 til integrering i KNX-BUS-systemer

Produktdatabasen, som kan importeres til ETS-systemet, medfølger ved leveringen eller kan hentes fra B.E.G.-hjemmesiden.

Tilpasning af dæmpnings kurve

Bestemmelse af refleksionsfaktoren, fx på skrivebordet, med valgfri IR-adapter

Burn-in-funktion med burn-in-tid mellem 1 – 100 timer, der frit kan indstilles

Softstart

Integreret Tunable Hvid controller til menneske-centreret belysning

RGB-kontrol

Fjederklemmer

Afdækningslameller

Anvendelseseksempler:
kontorer, mødelokaler, skoler, børnehaver, sygehuse

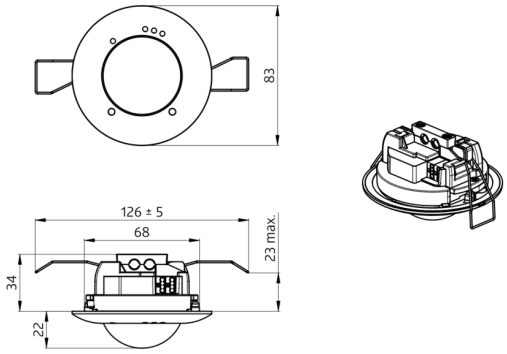
83
126 ± 5
68
23 max.
34
22

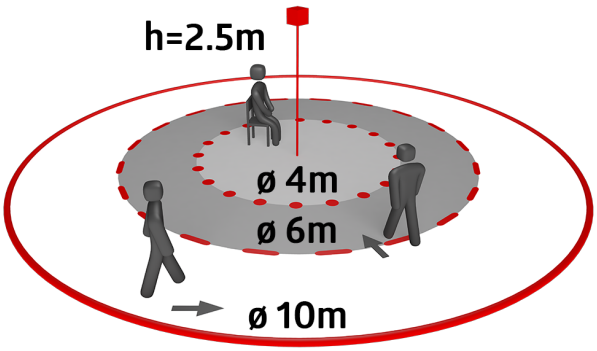
h=2.5m
ø 4m
ø 6m
ø 10m

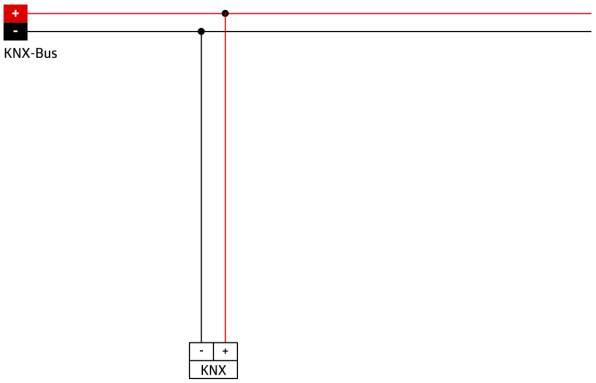
+
-
KNX-Bus
-
+
KNX

Tilbehør



BLE-IR-Adapter
Art.no: 93067

Dimensioner: 40 x 55 x 103 mm
Materiale Farve: sort
Frekvens: 2.4 GHz ISM band, GFSK 0.2 dBm + 5.3 dBi = 5.5 dBm



IR-PD-KNX
Art.no: 92123

Batteri: 3.0 V Lithium CR2032 inklusiv
Dimensioner: 80 x 60 x 8 mm
Materiale Farve: -



IR-PD-KNX-Mini
Art.no: 93398

Batteri: 3.0 V Lithium CR2032 inklusiv
Dimensioner: 57 x 35 x 7 mm
Materiale Farve: -

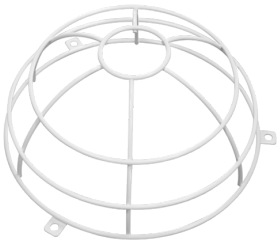

Bold-beskyttelseskurv BSK (Ø 200 x 90 mm)
Art.no: 92199

Dimensioner: Ø 200 x 90 mm
Beskyttelse mod slag: IK09
Kabinet: Coated stålkurv

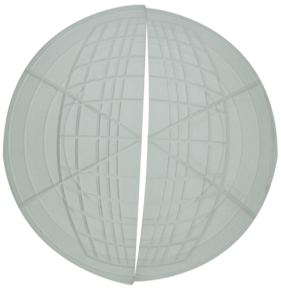

Aafdækningslameller PD2N/PD3N
Art.no: 37367

Kabinet: ABS