B.E.G. LUXOMAT® net



PD2N-KNXs-DX-i Set 93512-93773

KNX PIR-tilstedeværelsessensor (Deluxe) med 360° dækning og en rækkevidde på op til Ø10m (78 m²)

Bestil data

Betegnelse	Farve	Art.no
PD2N-KNXs-DX-i	hvid	93512
Afdækningsring PD2N i	sort	93773

Tekniske data

Spænding:	fra KNX-BUS
Dimensioner:	Ø 83 x 55 mm
Typ. Strømindgang:	12 mA
Detektionsområde:	vandret 360° (Montering på væg)
Rækkevidde:	maks. Ø 10 m på tværs maks. Ø 6 m frontalt maks. Ø 4 m siddende
Detekteret område bevægelserne detekteres på tværs:	78 m² / 2.5 m Monteringshøjde
Monteringshøjde min./maks./anbefalet:	2 m / 5 m / 2.5 m
Beskyttelsesgrad/-klasse:	IP20 / Klasse III
Beskyttelse mod slag:	IK05
Omgivelsestemperatur:	-25 °C til +55 °C
Måleområde for temperatur:	-5 °C til +45 °C
Kabinet:	UV-resistent polycarbonat af høj kvalitet
Materiale Farve:	**sort mat, svarende til RAL9005 (93773)**
Lysfølere:	2
Antal PIR sensorer:	1
KNX TP 256:	Ja
KNX Secure:	Ja
Orienteringslys:	5 – 100 % / OFF / 1 min – 255 min
Natlys:	5 – 100 %
Luxindstillet værdi:	5 – 2000 Lux

Information om produktet

Set : PD2N-KNXs-DX-i + Afdækningsring PD2N i sort mat, svarende til RAL9005

KNX-tilstedeværelsessensor med integreret KNX-BUS-tilslutning

KNX Secure klar

HCL / RGB kontrol

Parametrering af ETS 5 til integrering i KNX-BUS-systemer

Individuel følsomheds justering af PIR-sensoren

Blandet lysmåling ved brug af den indvendige og udvendige belysnings sensor

Intelligent semi-automatisk operation, tilstedeværelse uafhængig kontrol operation (Twilight Detector), fuldautomatisk drift

1 x lyskanal (for regulering eller tænd/sluk) 1 x slave udgang, 3 seperate HVAC udgange

Regler af tre lysgrupper via offset (ekstern påvirkning mulig)

Kort tilstedeværelse, selvregulering af opkørsels tiden, korridor funktion

Forskellige låse funktioner

Softstart

To logikmoduler

Opkald lys scener

Deaktiverbare statusindikatorer

Temperatur føler og mikrofon

Produktdatabasen, som kan importeres til ETS-systemet, medfølger ved leveringen eller kan hentes fra B.E.G.-hjemmesiden.

Master-Slave setup for at udvide detekteringsområdet

Omfattende optimeringsmuligheder for lysmåling

Output af den målte lysværdi til bussen

Tilpasning af dæmpnings kurve

Bi-directional fjernbetjening med IR adapter og B.E.G. smartphone app

PIN-kode

IR fjernbetjening via valgfri IR-fjernbetjening

Frit programmerbar 5-knap fjernbetjening (tilbehør)

Programmeringstilstand (fysisk adresse), der betjenes via IR

HVAC-tilstand (1 = komfort, 2 = standby, 3 = økonomi, 4 frost/varmeBeskyttelse)

Manuel påvirkning via eksterne KNX knapper muligt

Overvågning af funktionen (Heartbeat, cyklisk afsendelse)

Tilstedeværelsessimulation

Zwangsabschaltung

Intelligent central off-funktion

Abschaltvorwarnung

Burn-in-funktion med burn-in-tid mellem 1 – 100 timer, der frit kan indstilles

Adfærd på bussens spændings afkast definerbar på valg

Varierende sikkerhedsbrud efter slukning af armaturerne

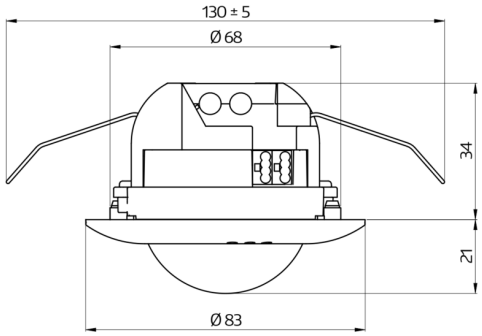
130 ± 5
Ø 68
34
21
Ø 83

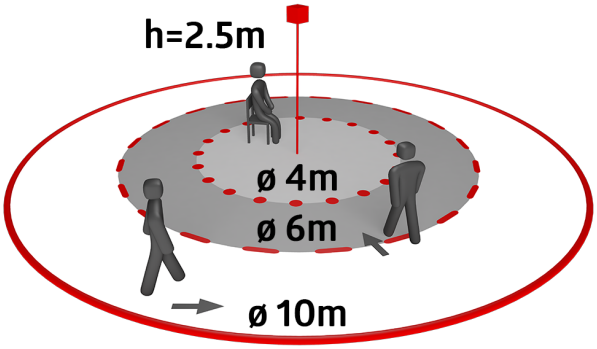
h=2.5m
ø 4m
ø 6m
ø 10m

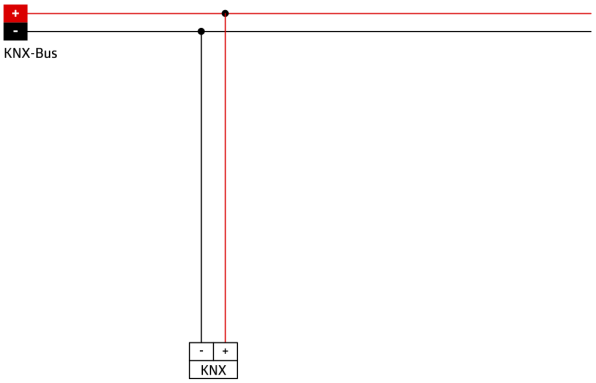
+
-
KNX-Bus
-
+
KNX

Sæt artikler

For at få sættet i henhold til den tekniske specifikation skal du bestille de anførte varer.



PD2N-KNXs-DX-i
Art.no: 93512

Spænding: fra KNX-BUS
Dimensioner: Ø 83 x 55 mm
Typ. Strømindgang: 12 mA



Afdækningsring PD2N i
Art.no: 93773

Dimensioner: Ø 82 x 13 mm
Beskyttelse mod slag: IK05
Kabinet: UV-resistent polycarbonat af høj kvalitet