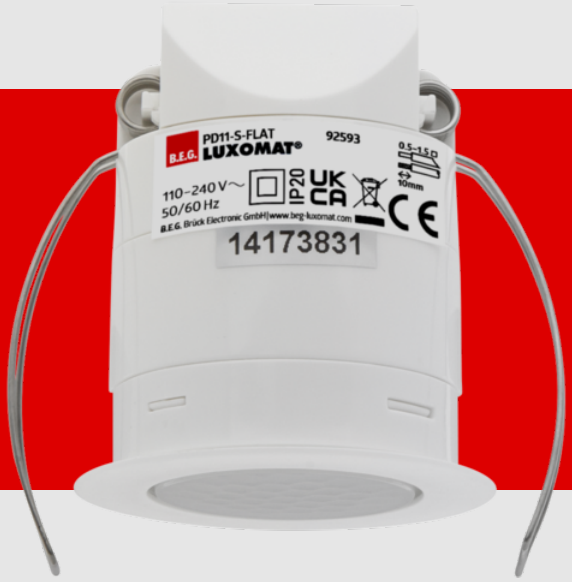

PD11-S-FLAT-i

92593 EAN: 4007529925933

Slave-PIR-tilstedeværelsessensor med 360° dækning og en rækkevidde på op til Ø9m (63 m²)

Bestil data

Betegnelse	Farve	Art.no
PD11-S-FLAT-i	hvid	92593

Tilbehør

Betegnelse	Farve	Art.no
FM-adaptér set / PD11	hvid	92833
Afdækningsring PD11 (52 mm)	sort	92537
Afdækningsring PD11	hvid	92692
Firkantet designramme PD11-i	hvid	92994

Tekniske data

Spænding:	110 – 240 V AC 50 / 60 Hz
Dimensioner:	Ø 52 x 60 mm
Strømforbrug:	ca. 0.2 W
Detektionsområde:	vandret 360° (Montering på væg)
Rækkevidde:	maks. Ø 9 m på tværs maks. Ø 6 m frontalt maks. Ø 3 m siddende
Detekteret område bevægelserne detekteres på tværs:	63 m² / 2.5 m Monteringshøjde
Monteringshøjde min./maks./anbefalet:	2 m / 5 m / 2.5 m
Beskyttelsesgrad/-klasse:	IP20 / Klasse II
Beskyttelse mod slag:	IK02
Omgivelsestemperatur:	-25 °C til +50 °C
Kabinet:	UV-resistent polycarbonat af høj kvalitet
Materiale Farve:	hvid mat, svarende til RAL9010
Impulsafstand:	9 sek.

Information om produktet

Især flad slave enhed for tilslutning til en Master enhed

Til udvidelse af en masterenheds detekteringsområde

Impuls signal til Master ved detekteret bevægelse uafhængig af omgivelses-lysstyrke

Kompatibel med alle masterenheder, undtagen: PD4-M-DS-i, 11-48V-enheder, PD9-M-SDB, PD4-M-DAA4G, Indoor 140-L, PD2N-M-1C-LED

Fjederklemmer til let og hurtig montering i lofter

Herunder Cover plader og fastspændings ring til montering i armaturer

Med tilbehør til skjult montering i loft og udsat beton.

Anvendelseseksempler:
cellekontorer, parkeringskældre, Entréer, Korridor/gangareal, trapper, Storrums-kontor, Mødelokale

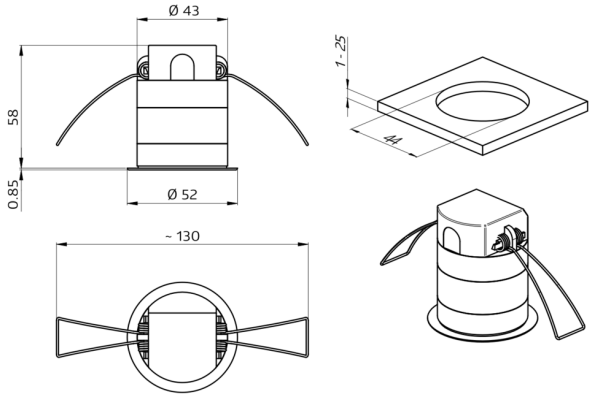
Ø 43
58
0.85
Ø 52
~ 130
1 - 25
44

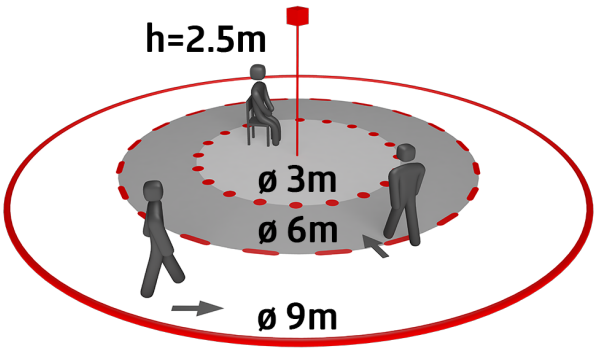
h=2.5m
ø 3m
ø 6m
ø 9m

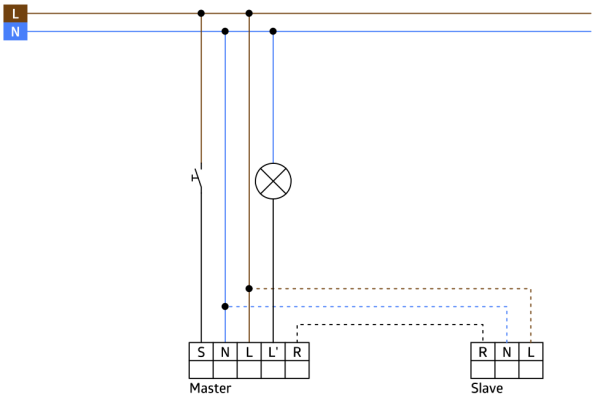
L
N
S N L L' R
Master
R N L
Slave

Tilbehør



FM-adaptér set / PD11
Art.no: 92833

Dimensioner: Ø 104 mm
Materiale Farve: hvid

Firkantet designramme PD11-i
Art.no: 92994

Dimensioner: 54 x 54 x 2.6 mm
Kabinet: UV-resistent polycarbonat af høj kvalitet
Materiale Farve: hvid mat, svarende til RAL9010

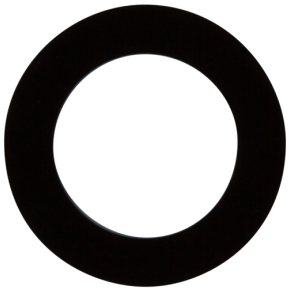

Afdækningsring PD11 (52 mm)
Art.no: 92537

Dimensioner: Ø 52 x 3 mm
Kabinet: UV-resistent polycarbonat af høj kvalitet
Materiale Farve: sort, svarende til RAL9005

Afdækningsring PD11
Art.no: 92692

Dimensioner: Ø 100 x 3 mm
Kabinet: UV-resistent polycarbonat af høj kvalitet
Materiale Farve: hvid mat, svarende til RAL9010