LUXOMAT®



PD11-M-1C-FLAT-i

92583 EAN: 4007529925834

230 V PIR-tilstedeværelsessensor med 360° dækning og en rækkevidde på op til Ø9m (63 m²), kan fjernbetjenes

Bestil data

Betegnelse	Farve	Art.no
PD11-M-1C-FLAT-i	hvid	92583

Anvendelsesområder

- Entréer
- cellekontorer
- Korridor/gangareal
- trapper
- Storrums-kontor
- Mødelokale

Tilbehør

Betegnelse	Farve	Art.no
RC-dæmperled	hvid	10880
Mini-RC-dæmperled		10882
BLE-IR-Adapter	sort	93067
IR-PD-1C	-	92520
IR-PD-1C-E	-	92077
IR-PD-Mini	-	92159
FM-adaptér set / PD11	hvid	92833
Afdækningsring PD11 (52 mm)	sort	92537
Afdækningsring PD11	hvid	92692
Firkantet designramme PD11-i	hvid	92994

Tekniske data

Spænding:	110 – 240 V AC 50 / 60 Hz
Dimensioner:	Ø 52 x 60 mm
Strømforbrug:	ca. 0.3 W
Detektionsområde:	vandret 360° (Montering på væg)
Rækkevidde:	maks. Ø 9 m på tværs maks. Ø 6 m frontalt maks. Ø 3 m siddende
Detekteret område bevægelserne detekteres på tværs:	63 m² / 2.5 m Monteringshøjde
Monteringshøjde min./maks./anbefalet:	2 m / 5 m / 2.5 m
Beskyttelsesgrad/-klasse:	IP20 / Klasse II
Beskyttelse mod slag:	IK02
Omgivelsestemperatur:	-25 °C til +50 °C
Kabinet:	UV-resistent polycarbonat af høj kvalitet
Materiale Farve:	hvid mat, svarende til RAL9010
Kanal 1 (lysstyring)	
Afbryderstyrke:	2300 W, cos φ = 1 1150 VA, cos φ = 0.5 800 W LED maks. startstrøm Ip (20 ms) = 165 A maks. startstrøm Ip (200 µs) = 800 A
Kontakt-type:	1x µ-kontakt, lukke/NO med Wolfram-kontakt
Tidsindstillinger:	5 min – 30 min, Impuls
Lux grænseværdi for tænd og sluk:	20 – 2000 Lux
Måling af blandingslys:	Måling af blandingslys

Information om produktet

Specielt flad tilstedeværelse detektor uden ekstra kraft enhed

Kun 0,85 mm synlig monteringshøjde

En kanal til frakobling af lys

Mulighed for manuel tænding via tryk

Let betjening med nødvendig fjernbetjening

Master enhed udførelse

Detekteringsområde kan udvides med slavesensorer

Fjederklemmer til let og hurtig montering i lofter

Herunder Cover plader og fastspændings ring til montering i armaturer

Med tilbehør til skjult montering i loft og udsat beton.

Fabriksindstilling: 10 min og 500 lux

Anvendelseseksempler:
Entréer, cellekontorer, Korridor/gangareal, trapper, Storrums-kontor, Mødelokale

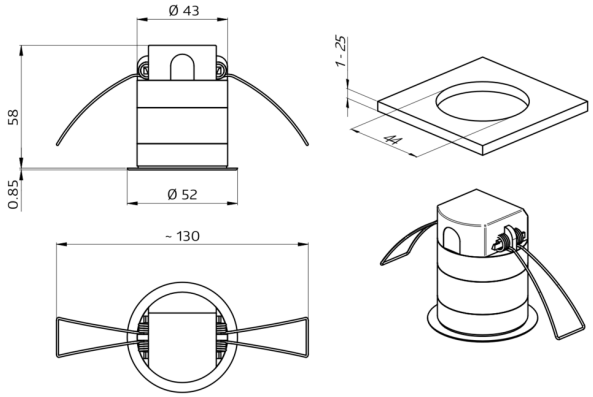
Ø 43
58
0.85
Ø 52
~ 130
1 - 25
44

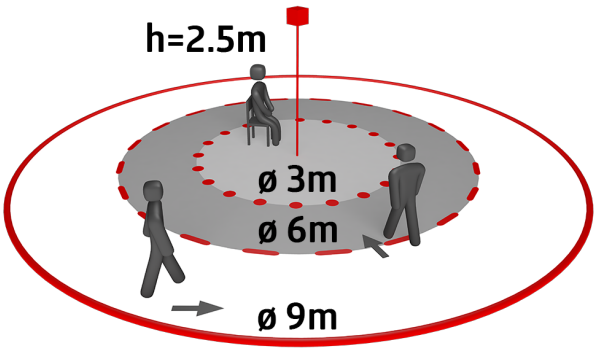
h=2.5m
ø 3m
ø 6m
ø 9m

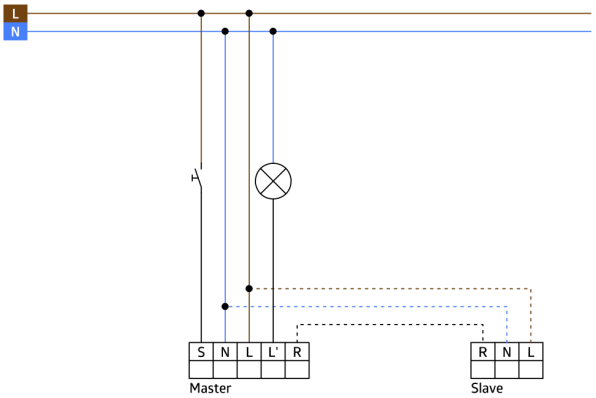
L
N
S N L L' R
Master
R N L
Slave

Tilbehør



RC-dæmperled
Art.no: 10880

Spænding: 230 V AC ±10%
Dimensioner: 38 x 12 x 26 mm
Beskyttelsesgrad/-klasse: IP20 / Klasse II



Mini-RC-dæmperled
Art.no: 10882

Spænding: 230 V AC ±10%
Dimensioner: 50 x 23 x 8 mm
Beskyttelsesgrad/-klasse: IP20 / Klasse II



BLE-IR-Adapter
Art.no: 93067

Dimensioner: 40 x 55 x 103 mm
Materiale Farve: sort
Frekvens: 2.4 GHz ISM band, GFSK
0.2 dBm + 5.3 dBi = 5.5 dBm

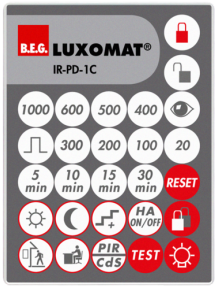

IR-PD-1C
Art.no: 92520

Batteri: 3.0 V Lithium CR2032 inklusiv
Dimensioner: 80 x 60 x 8 mm
Materiale Farve: -

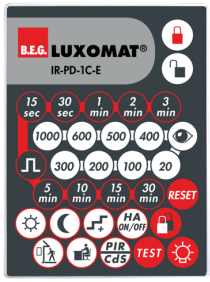

IR-PD-1C-E
Art.no: 92077

Batteri: 3.0 V Lithium CR2032 inklusiv
Dimensioner: 80 x 60 x 8 mm
Materiale Farve: -



IR-PD-Mini
Art.no: 92159

Batteri: 3.0 V Lithium CR2032 inklusiv
Dimensioner: 57 x 35 x 7 mm
Materiale Farve: -



FM-adaptér set / PD11
Art.no: 92833

Dimensioner: Ø 104 mm
Materiale Farve: hvid

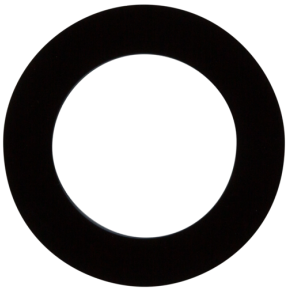

Afdækningsring PD11 (52 mm)
Art.no: 92537

Dimensioner: Ø 52 x 3 mm
Kabinet: UV-resistent polycarbonat af høj kvalitet
Materiale Farve: sort, svarende til RAL9005

Afdækningsring PD11
Art.no: 92692

Dimensioner: Ø 100 x 3 mm
Kabinet: UV-resistent polycarbonat af høj kvalitet
Materiale Farve: hvid mat, svarende til RAL9010

Firkantet designramme PD11-i
Art.no: 92994

Dimensioner: 54 x 54 x 2.6 mm
Kabinet: UV-resistent polycarbonat af høj kvalitet
Materiale Farve: hvid mat, svarende til RAL9010