B.E.G. LUXOMAT® net




# PBM-DALI-SYS-4W

92842 EAN: 4007529928422

DALI-SYS indbygget trykknapmodul med fire frit konfigurerbare indgange til potentialfrie trykknapper og afbrydere til integration i det skalerbare DALI-SYS-system.

## Bestil data

| Betegnelse | Farve | Art.no |
|---|---|---|
| PBM-DALI-SYS-4W | hvid | 92842 |

## Tekniske data

| | |
|---|---|
| Spænding: | fra DALI Bus, maks. 22 V DC |
| Dimensioner: | 38 x 38 x 12 mm |
| Parametrisering: | via DIP switch, HEX switch, B.E.G. BLE App, B.E.G. PC Tools, B.E.G. DALI Router |
| Typ. Strømindgang: | 7 mA |
| Beskyttelsesgrad/-klasse: | IP20 / Klasse II |
| Omgivelsestemperatur: | -25 °C til +50 °C |
| Kabinet: | UV-resistent polycarbonat af høj kvalitet |
| Materiale Farve: | hvid |
| Kabellængde: | maks. 50 cm |
| Tidsindstillinger: | 1 min – 150 min (kun i trappeautomat - indstilling) |

## Information om produktet

Binære Dali input enhed til brug i dåser

4 indgange til konventionelle trykknapper, frit konfigurerbare

Problemfri integration i den skalerbare B.E.G. LUXOMAT®net DALI-SYS

Driftstilstande: normal, trappeskakt eller scene drift

Integreret led for lokalisering i en opgraderet tilstand

Integreret brummer til lokalisering i indbygget tilstand

Dip og hex switche til hurtig opstart med basis funktioner

Fuld funktionalitet er kun aktiveret med tilbehør fra B.E.G. LUXOMAT®net DALI-SYS produktsortiment

Denne artikel er en del af et lysstyringssystem fra B.E.G., som understøtter brugen af DALI-kontroludstyr (armaturer, relæer) fra andre producenter

Brug af DALI-applikationskontrollere fra andre producenter understøttes ikke

Brug af DALI-input-enheder (sensorer, trykknapper) fra andre producenter understøttes ikke

Yderligere systemkomponenter (hardware) fra B.E.G. er påkrævet

Yderligere tjenester (planlægning, idriftsættelse og vedligeholdelse) fra B.E.G. er påkrævet

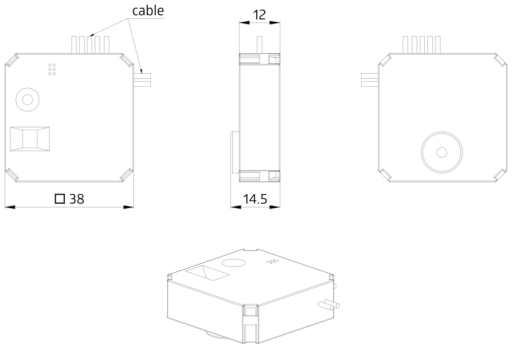
cable
12
□ 38
14.5

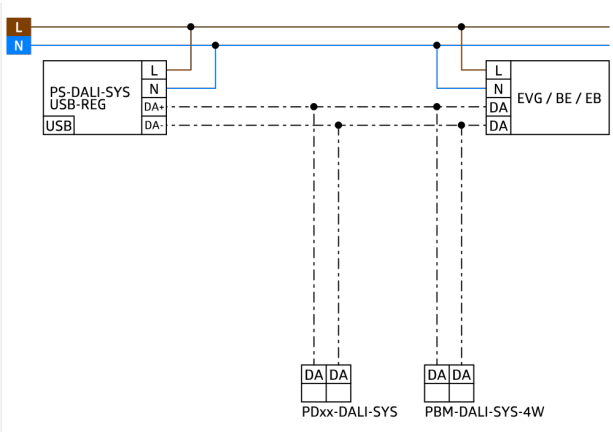
L
N
PS-DALI-SYS
USB-REG
USB
L
N
DA+
DA-
L
N
DA
DA
EVG / BE / EB
DA DA
PDxx-DALI-SYS
DA DA
PBM-DALI-SYS-4W