PBM-DALI-LINK-4W

93396 EAN: 4007529933969

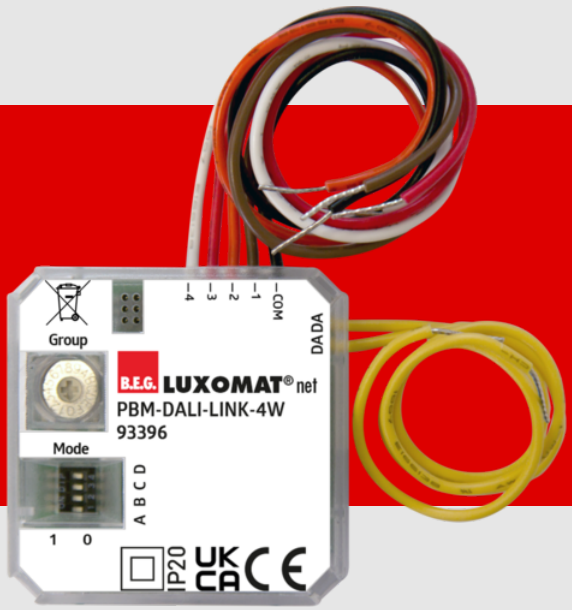

DALI-LINK indbygget trykknapmodul med fire frit konfigurerbare indgange til potentialfrie kontakter, der kan skiftes mellem normal-, trappehus- og scenetilstand.

Bestil data

Betegnelse	Farve	Art.no
PBM-DALI-LINK-4W	hvid	93396

Tekniske data

Spænding:	fra DALI Bus, maks. 22 V
Dimensioner:	38 x 38 x 12 mm
Parametrisering:	via DIP switch, HEX switch, B.E.G. BLE App
Typ. Strømindgang:	7 mA
Omgivelsestemperatur:	-25 °C til +50 °C
Kabinet:	UV-resistent polycarbonat af høj kvalitet
Materiale Farve:	hvid
Kabellængde:	50 cm
Tidsindstillinger:	1 min – 150 min (kun i trappeautomat - indstilling)

Information om produktet

Binære Dali input enhed til brug i dåser

4 indgange til konventionelle trykknapper, frit konfigurerbare

Driftstilstande: normal, trappeskakt eller scene drift

Integreret led for lokalisering i en opgraderet tilstand

Integreret brummer til lokalisering i indbygget tilstand

Dip og hex switche til hurtig opstart med basis funktioner

Fuld funktionalitet aktiveres kun med tilbehør fra B.E.G. LUXOMAT®net DALI-LINK-produktsortimentet

Denne artikel er en del af et lysstyringssystem fra B.E.G., som understøtter brugen af DALI-kontroludstyr (armaturer, relæer) fra andre producenter

Brug af DALI-applikationskontrollere fra andre producenter understøttes ikke

Brug af DALI-input-enheder (sensorer, trykknapper) fra andre producenter understøttes ikke

Yderligere systemkomponenter (hardware) fra B.E.G. er påkrævet

Yderligere gratis software fra B.E.G. er påkrævet

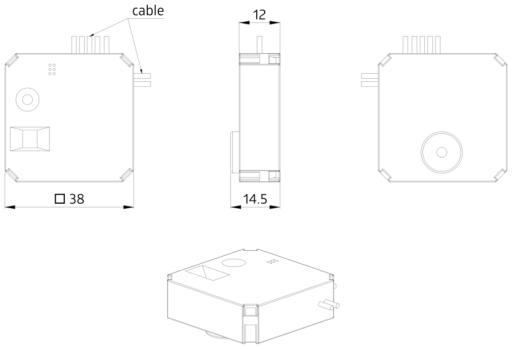
cable
12
□ 38
14.5

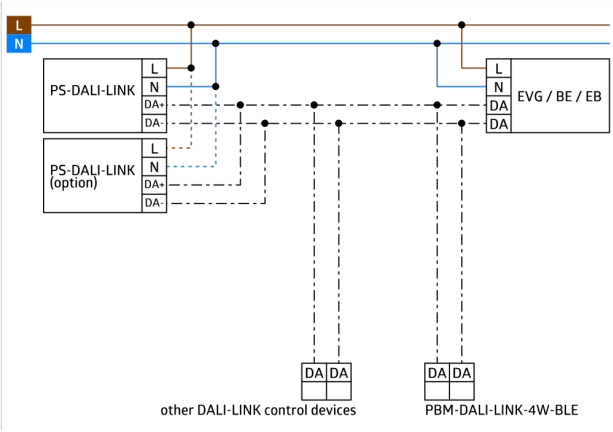
L
N
PS-DALI-LINK
L
N
DA+
DA-
PS-DALI-LINK (option)
L
N
DA+
DA-
L
N
DA
DA
EVG / BE / EB
DA DA
other DALI-LINK control devices
DA DA
PBM-DALI-LINK-4W-BLE